КОМКОР

МЕБЕЛЬНАЯ ФУРНИТУРА

каталог продукции

2013

Московская область, г. Ивантеевка, Фабричный проезд, д. 1
Тел.: +7 (495) 580-2885, моб.: +7 (916) 555-1868
sale@komkor-f.ru http://www.комкор-ф.рф

№ 151

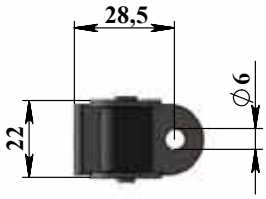

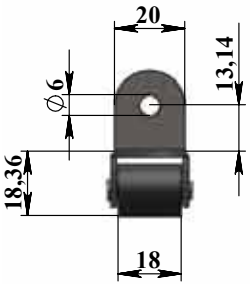

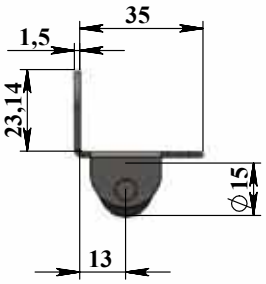

- Предельная динамическая нагрузка (300Н)
- Скоба: сталь ХК (СТ-08ПС/СП)
- Ось-заклепка: сталь ХК (СТ-10А)
- Колесо П-155: полипропилен 01030

№ 152

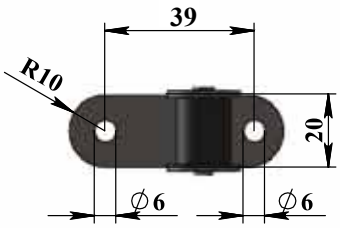

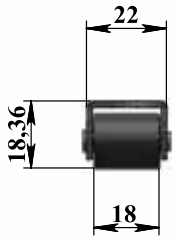

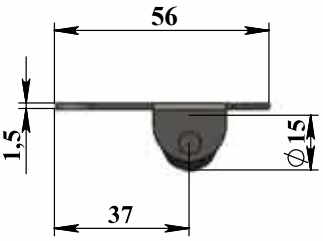

- Предельная динамическая нагрузка (300Н)
- Скоба: сталь ХК (СТ-08ПС/СП)
- Ось-заклепка: сталь ХК (СТ-10А)
- Колесо П-155: полипропилен 01030

№ 171

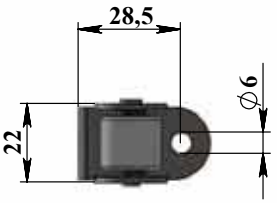

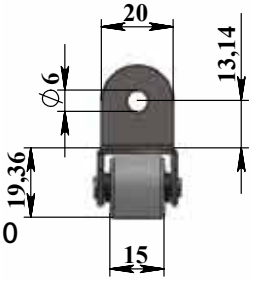

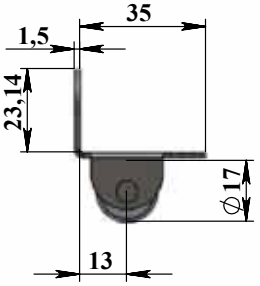

- Предельная динамическая нагрузка (300Н)
- Скоба: сталь ХК (СТ-08ПС/СП)
- Ось-заклепка: сталь ХК (СТ-10А)
- Колесо С-175: а) обойма: полипропилен 01030
  б) обливка: ПВХ ОМ - 40

№ 172

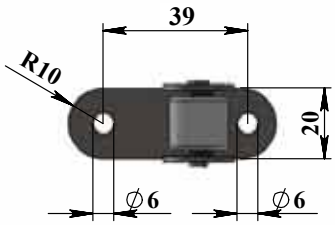

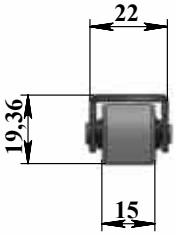

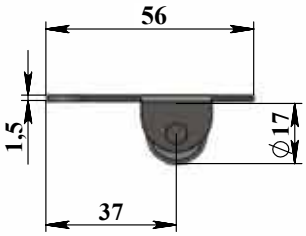

- Предельная динамическая нагрузка (300Н)
- Скоба: сталь ХК (СТ-08ПС/СП)
- Ось-заклепка: сталь ХК (СТ-10А)
- Колесо С-175: а) обойма: полипропилен 01030
  б) обливка: ПВХ ОМ - 40

№ 202

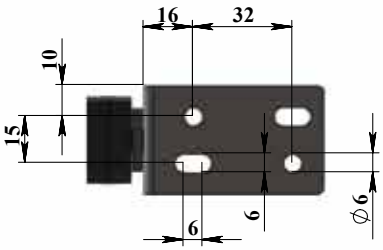

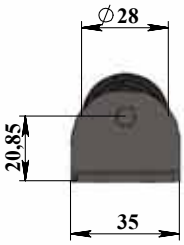

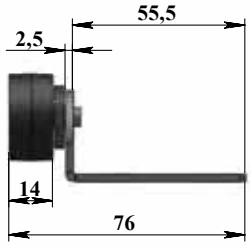

- Предельная динамическая нагрузка (500Н)
- Планка: сталь ХК (СТ-08ПС/СП)
- Ось-заклепка: сталь ХК (СТ-10А)
- Колесо П-288: полипропилен 01030

№ 205

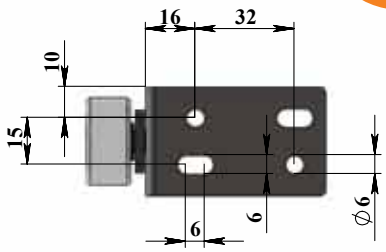

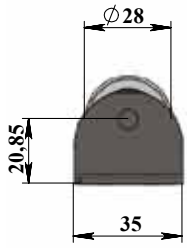

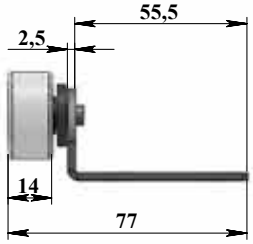

- Предельная динамическая нагрузка (500Н)
- Планка: сталь ХК (СТ-08ПС/СП)
- Ось-заклепка: сталь ХК (СТ-10А)
- Колесо К-288: а) обойма: полипропилен 01030
  б) обливка: ПВХ ОМ - 40

№ 251

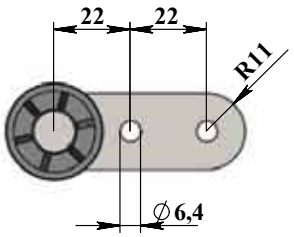

- Предельная динамическая нагрузка (500Н)
- Планка: сталь ХК (СТ-08ПС/СП)
- Ось-заклепка: сталь ХК (СТ-10А)
- Колесо П-288: полипропилен 01030

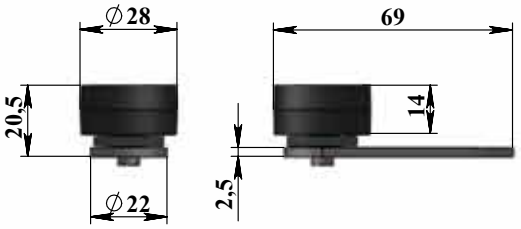

№ 252

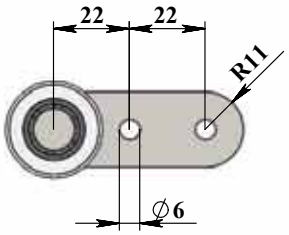

- Предельная динамическая нагрузка (500Н)
- Планка: сталь ХК (СТ-08ПС/СП)
- Ось-заклепка: сталь ХК (СТ-10А)
- Колесо К-288: а) обойма: полипропилен 01030
  б) обливка: ПВХ ОМ - 40

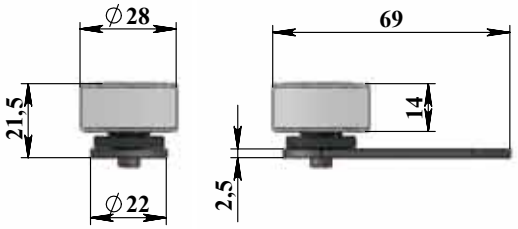

№ 281

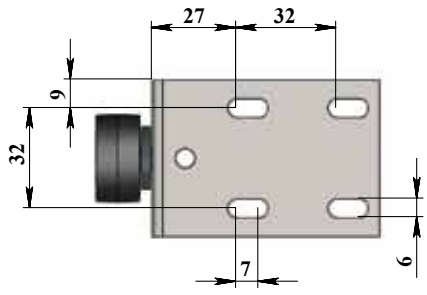

- Предельная динамическая нагрузка (500Н)
- Планка: сталь ХК (СТ-08ПС/СП)
- Ось-заклепка: сталь ХК (СТ-10А)
- Колесо П-288: полипропилен 01030

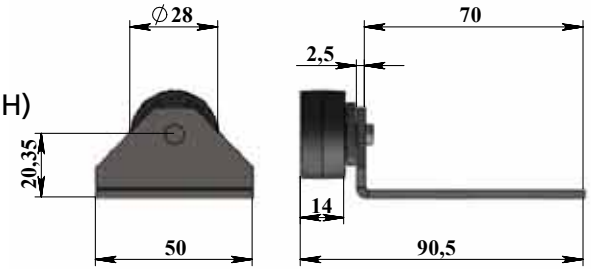

№ 282

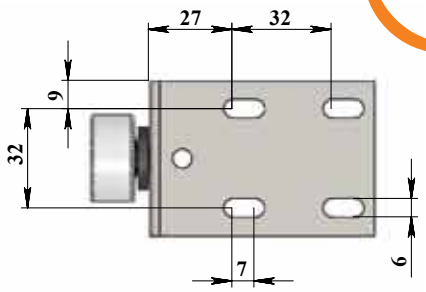

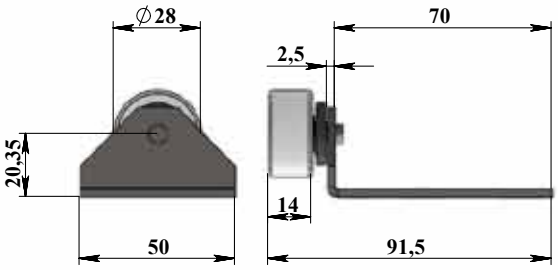

- Предельная динамическая нагрузка (500Н)
- Планка: сталь ХК (СТ-08ПС/СП)
- Ось-заклепка: сталь ХК (СТ-10А)
- Колесо К-288: а) обойма: полипропилен 01030
  б) обливка: ПВХ ОМ - 40

№ 301

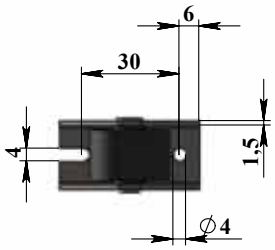

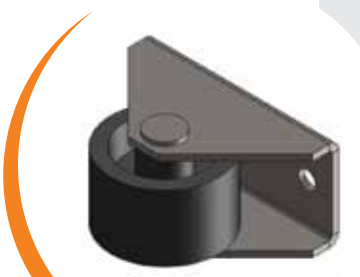

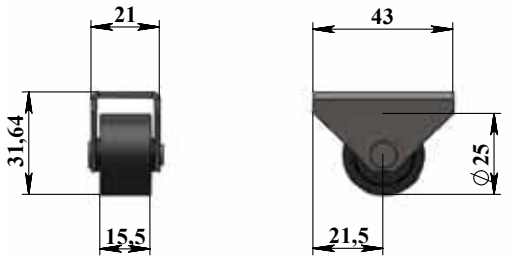

- Предельная динамическая нагрузка (500Н)
- Скоба: сталь ХК (СТ-08ПС/СП)
- Ось-заклепка: сталь ХК (СТ-10А)
- Колесо П-256: полипропилен 01030

№ 302

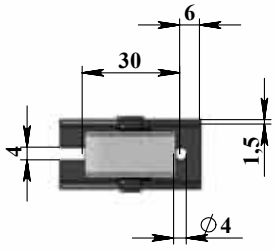

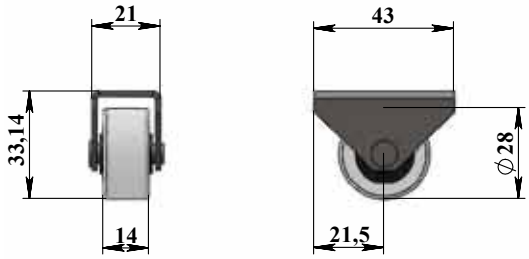

- Предельная динамическая нагрузка (500Н)
- Скоба: сталь ХК (СТ-08ПС/СП)
- Ось-заклепка: сталь ХК (СТ-10А)
- Колесо С-286: а) обойма: полипропилен 01030
  б) обливка: ПВХ ОМ - 40

КОМКОР

№ 311

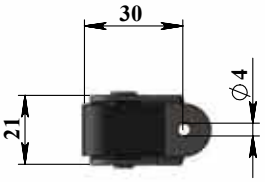

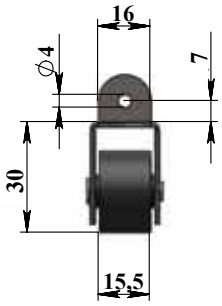

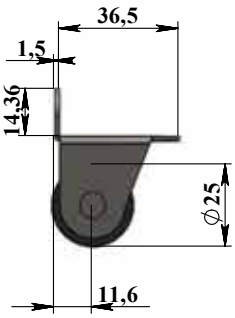

- Предельная динамическая нагрузка (300Н)
- Скоба: сталь ХК (СТ-08ПС/СП)
- Ось-заклепка: сталь ХК (СТ-10А)
- Колесо П-256: полипропилен 01030

№ 312

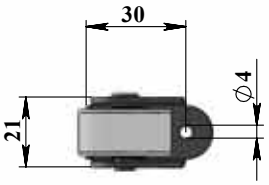

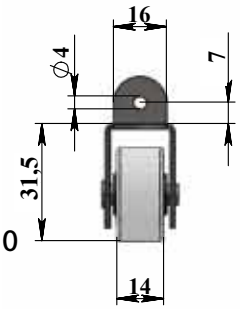

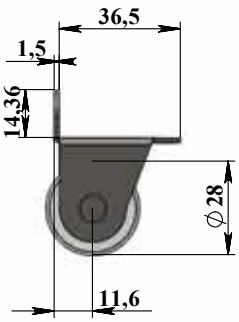

- Предельная динамическая нагрузка (300Н)
- Скоба: сталь ХК (СТ-08ПС/СП)
- Ось-заклепка: сталь ХК (СТ-10А)
- Колесо С-286: а) обойма: полипропилен 01030
  б) обливка: ПВХ ОМ - 40

№ 313

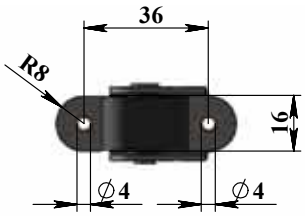

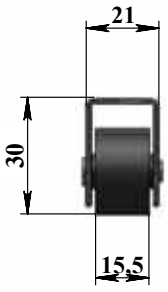

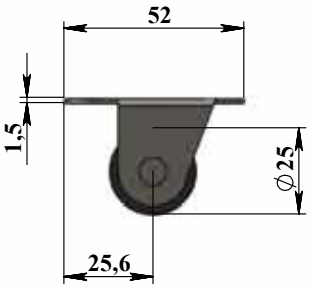

- Предельная динамическая нагрузка (300Н)
- Скоба: сталь ХК (СТ-08ПС/СП)
- Ось-заклепка: сталь ХК (СТ-10А)
- Колесо П-256: полипропилен 01030

№ 314

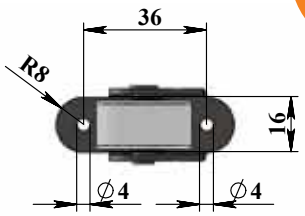

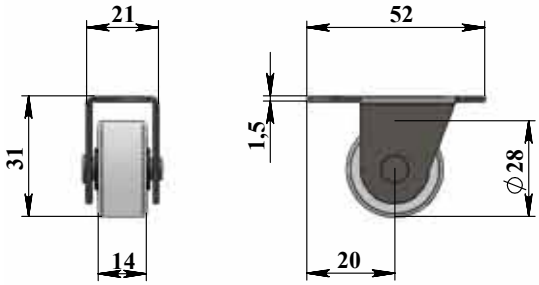

- Предельная динамическая нагрузка (300Н)
- Скоба: сталь ХК (СТ-08ПС/СП)
- Ось-заклепка: сталь ХК (СТ-10А)
- Колесо С-286: а) обойма: полипропилен 01030
  б) обливка: ПВХ ОМ - 40

№ 361

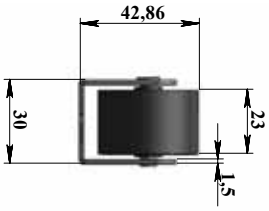

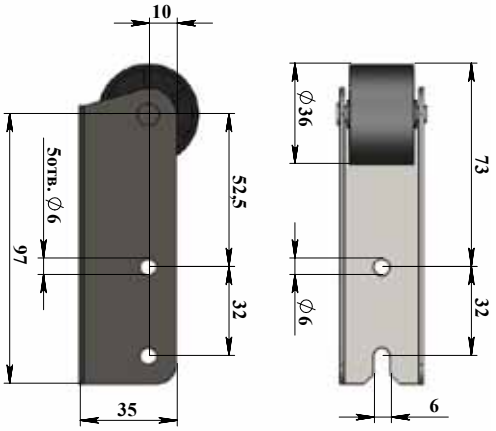

- Предельная динамическая нагрузка (750Н)
- Скоба: сталь ХК (СТ-08ПС/СП)
- Ось-заклепка: сталь ХК (СТ-10А)
- Колесо П-366: полипропилен 01030

№ 362

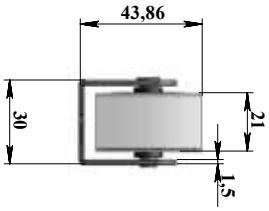

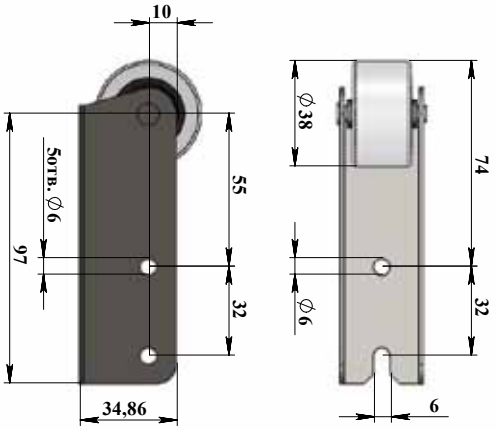

- Предельная динамическая нагрузка (750Н)
- Скоба: сталь ХК (СТ-08ПС/СП)
- Ось-заклепка: сталь ХК (СТ-10А)
- Колесо С-386: а) обойма: полипропилен 01030
  б) обливка: ПВХ ОМ - 40

КОМКОР

№ 363

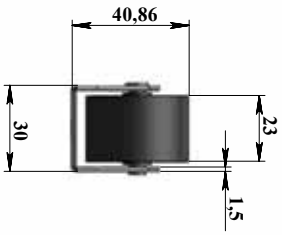

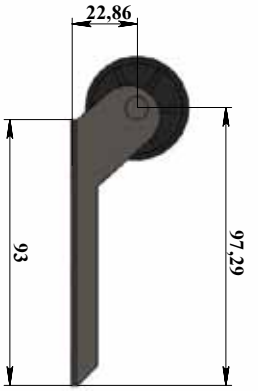

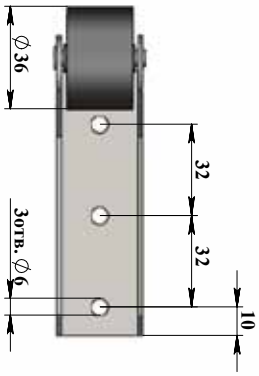

- Предельная динамическая нагрузка (750Н)
- Скоба: сталь ХК (СТ-08ПС/СП)
- Ось-заклепка: сталь ХК (СТ-10А)
- Колесо П-366: а) обойма: полипропилен 01030
  б) обливка: ПВХ ОМ - 40

№ 364

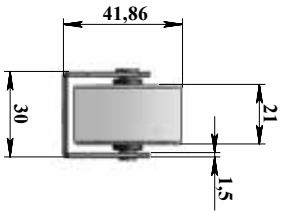

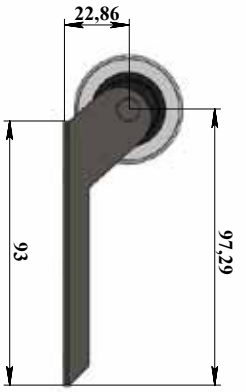

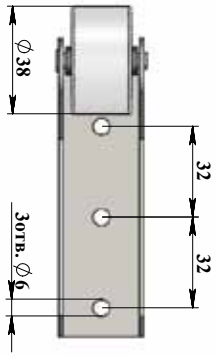

- Предельная динамическая нагрузка (750Н)
- Скоба: сталь ХК (СТ-08ПС/СП)
- Ось-заклепка: сталь ХК (СТ-10А)
- Колесо С-386: а) обойма: полипропилен 01030
  б) обливка: ПВХ ОМ - 40

№ 421

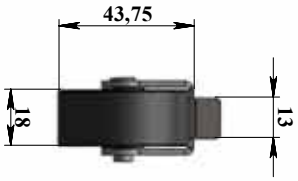

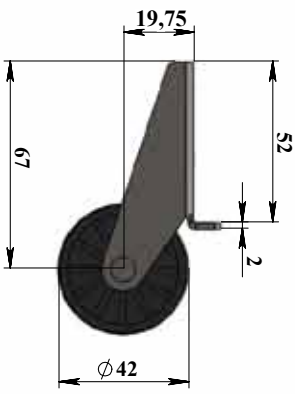

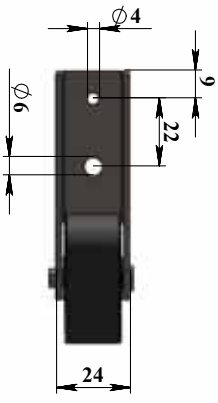

- Предельная динамическая нагрузка (750Н)
- Скоба: сталь ХК (СТ-08ПС/СП)
- Ось-заклепка: сталь ХК (СТ-10А)
- Колесо П-426: полипропилен 01030

КОМКОР

№ 422

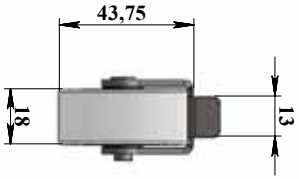

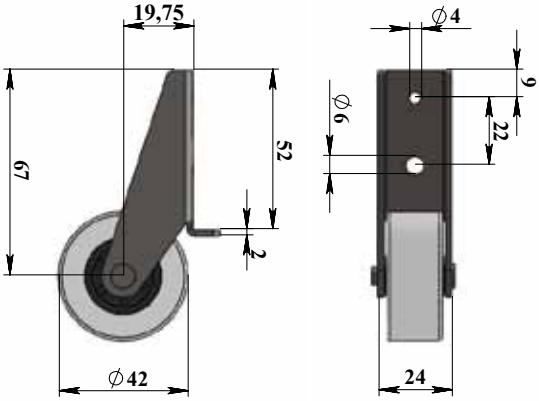

- Предельная динамическая нагрузка (750Н)
- Скоба: сталь ХК (СТ-08ПС/СП)
- Колесо С-426: а) обойма: полипропилен 01030
  б) обливка: ПВХ ОМ - 40

№ 422 (бх)

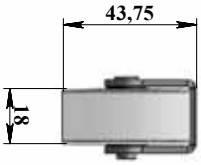

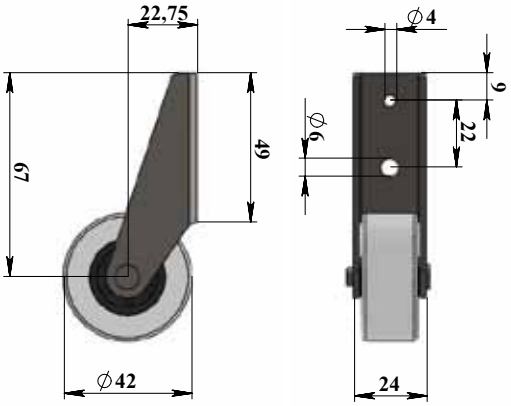

- Предельная динамическая нагрузка (750Н)
- Скоба: сталь ХК (СТ-08ПС/СП)
- Ось-заклепка: сталь ХК (СТ-10А)
- Колесо С-426: а) обойма: полипропилен 01030
  б) обливка: ПВХ ОМ - 40

№ 423

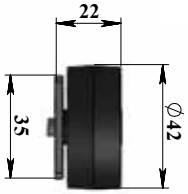

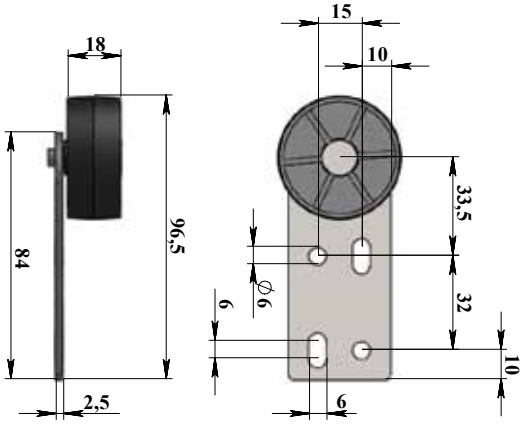

- Предельная динамическая нагрузка (750Н)
- Планка: сталь ХК (СТ-08ПС/СП)
- Ось-заклепка: сталь ХК (СТ-10А)
- Колесо П-428: полипропилен 01030

№ 424

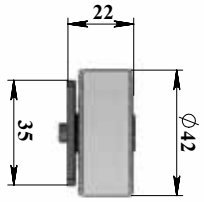

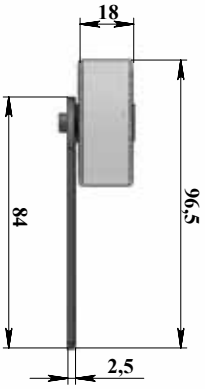

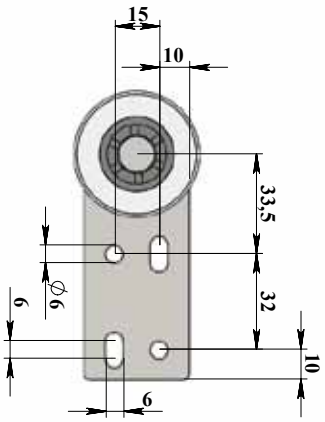

- Предельная динамическая нагрузка (750Н)
- Планка: сталь ХК (СТ-08ПС/СП)
- Ось-заклепка: сталь ХК (СТ-10А)
- Колесо К-428: а) обойма: полипропилен 01030
  б) обливка: ПВХ ОМ - 40

№ 461

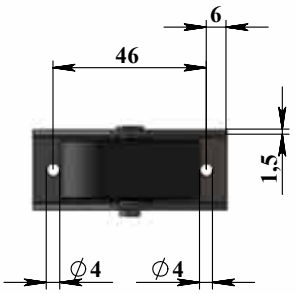

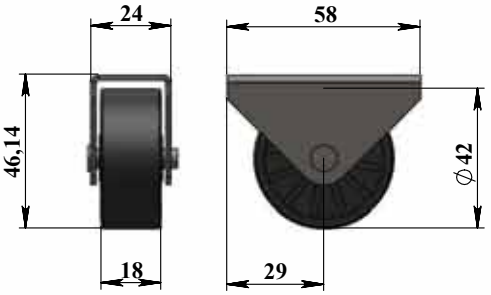

- Предельная динамическая нагрузка (750Н)
- Скоба: сталь ХК (СТ-08ПС/СП)
- Ось-заклепка: сталь ХК (СТ-10А)
- Колесо П-426: полипропилен 01030

№ 462

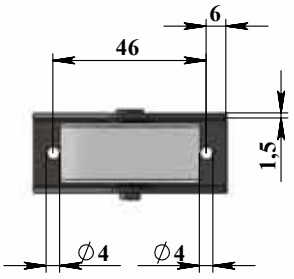

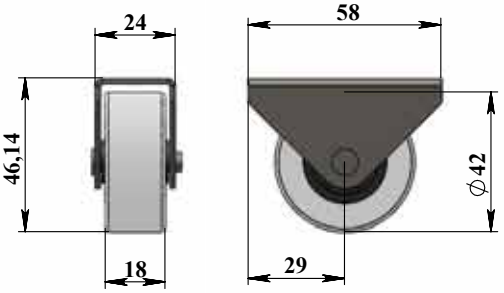

- Предельная динамическая нагрузка (750Н)
- Скоба: сталь ХК (СТ-08ПС/СП)
- Ось-заклепка: сталь ХК (СТ-10А)
- Колесо С-426: а) обойма: полипропилен 01030
  б) обливка: ПВХ ОМ - 40

КОМКОР

№ 471

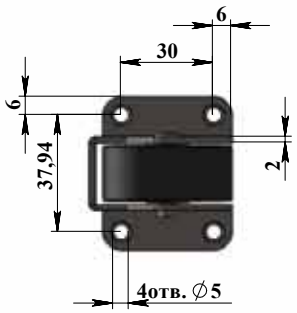

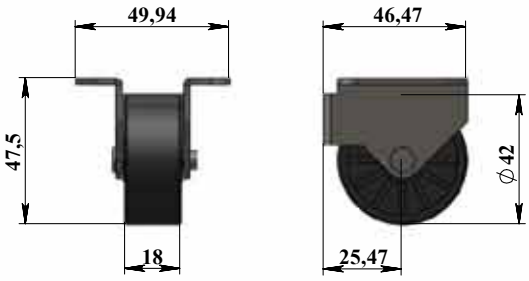

- Предельная динамическая нагрузка (500Н)
- Скоба: сталь ХК (СТ-08ПС/СП)
- Ось-заклепка: сталь ХК (СТ-10А)
- Колесо П-426: полипропилен 01030

№ 472

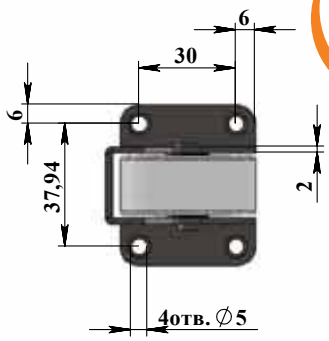

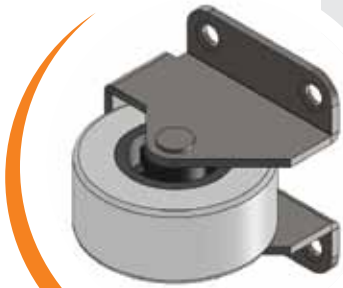

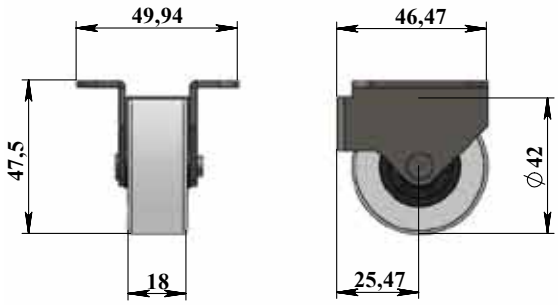

- Предельная динамическая нагрузка (500Н)
- Скоба: сталь ХК (СТ-08ПС/СП)
- Ось-заклепка: сталь ХК (СТ-10А)
- Колесо С-426: а) обойма: полипропилен 01030
  б) обливка: ПВХ ОМ - 40

№ 543

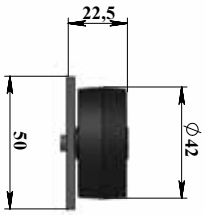

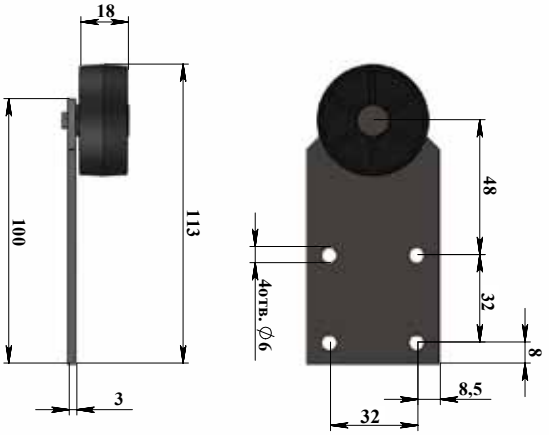

- Предельная динамическая нагрузка (750Н)
- Планка: сталь ХК (СТ-08ПС/СП)
- Ось-заклепка: сталь ХК (СТ-10А)
- Колесо П-428: полипропилен 01030

№ 544

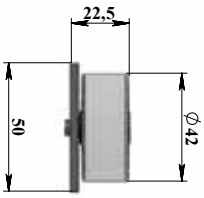

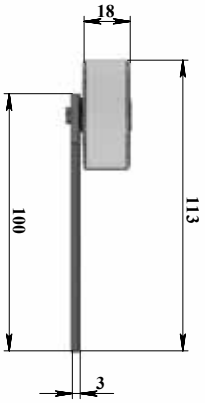

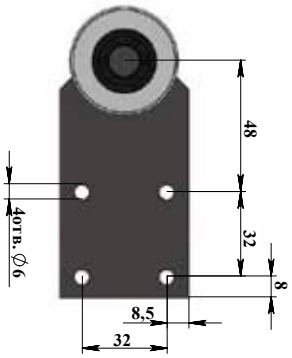

- Предельная динамическая нагрузка (750Н)
- Планка: сталь ХК (СТ-08ПС/СП)
- Ось-заклепка: сталь ХК (СТ-10А)
- Колесо К-428: а) обойма: полипропилен 01030
  б) обливка: ПВХ ОМ - 40

№ 551

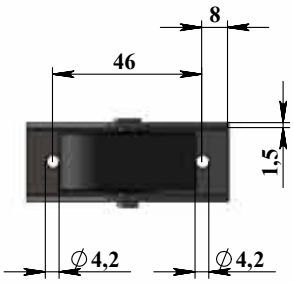

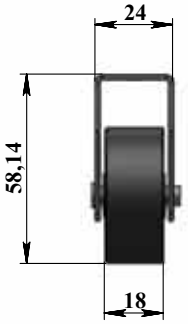

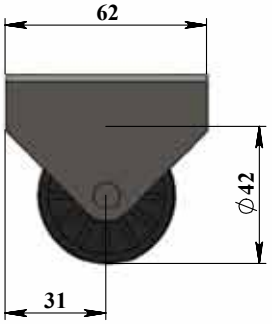

- Предельная динамическая нагрузка (750Н)
- Скоба: сталь ХК (СТ-08ПС/СП)
- Ось-заклепка: сталь ХК (СТ-10А)
- Колесо П-426: полипропилен 01030

№ 552

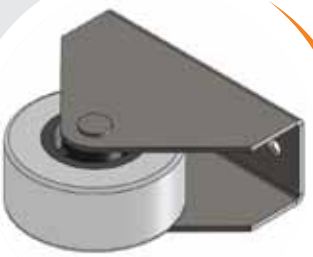

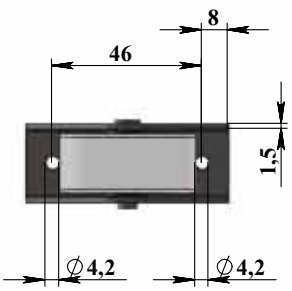

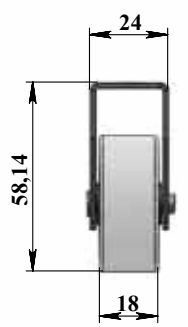

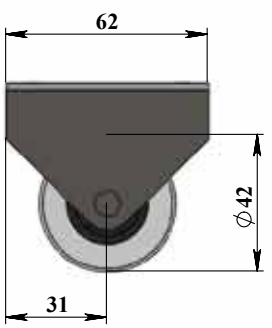

- Предельная динамическая нагрузка (750Н)
- Скоба: сталь ХК (СТ-08ПС/СП)
- Ось-заклепка: сталь ХК (СТ-10А)
- Колесо С-426: а) обойма: полипропилен 01030
  б) обливка: ПВХ ОМ - 40

КОМКОР

№ 1111

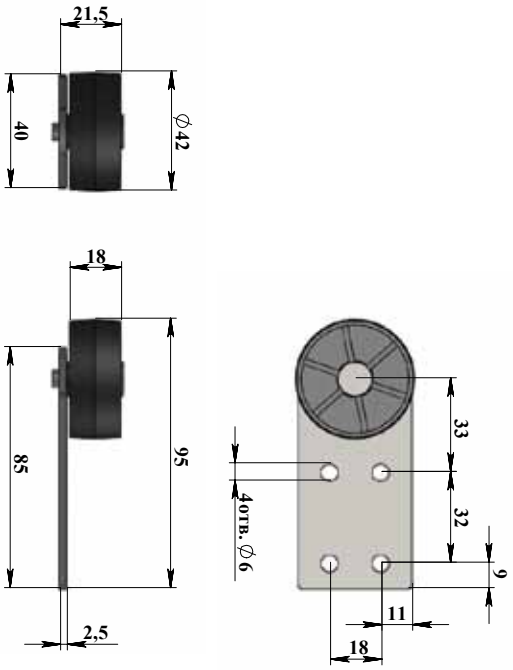

- Предельная динамическая нагрузка (750Н)
- Планка: сталь ХК (СТ-08ПС/СП)
- Ось-заклепка: сталь ХК (СТ-10А)
- Колесо П-428: полипропилен 01030

№ 1112

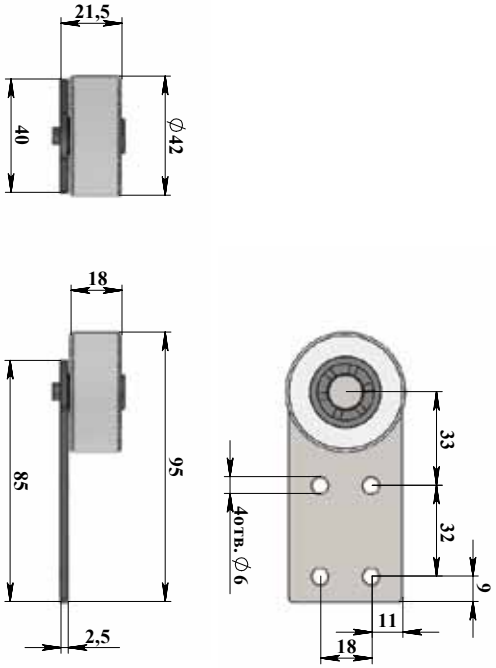

- Предельная динамическая нагрузка (750Н)
- Планка: сталь ХК (СТ-08ПС/СП)
- Ось-заклепка: сталь ХК (СТ-10А)
- Колесо К-428: а) обойма: полипропилен 01030
  б) обливка: ПВХ ОМ - 40

№ 2421

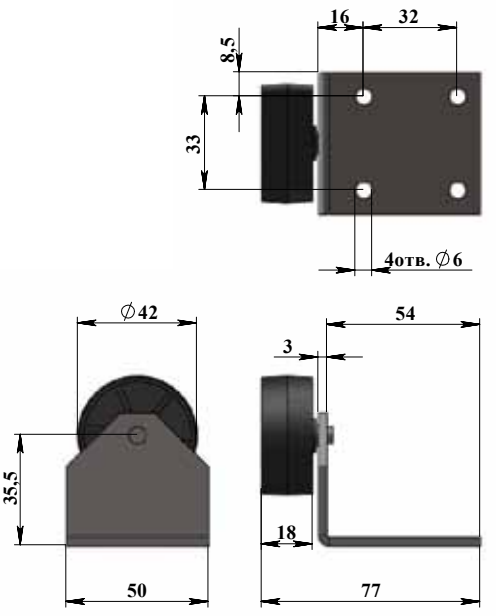

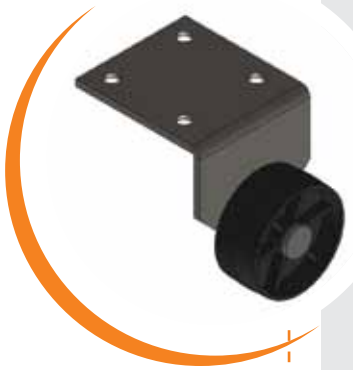

- Предельная динамическая нагрузка (750Н)
- Планка: сталь ХК (СТ-08ПС/СП)
- Ось-заклепка: сталь ХК (СТ-10А)
- Колесо П-428: полипропилен 01030

№ 2422

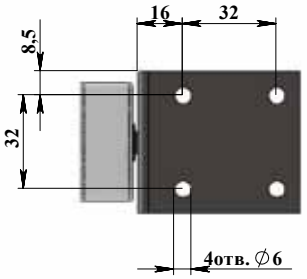

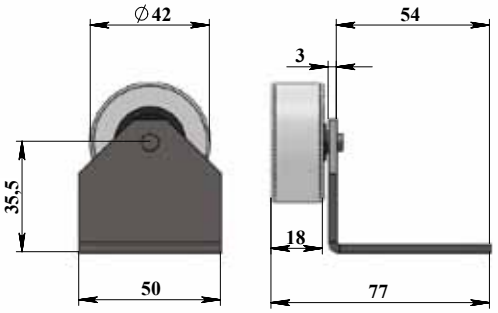

- Предельная динамическая нагрузка (750Н)
- Планка: сталь ХК (СТ-08ПС/СП)
- Ось-заклепка: сталь ХК (СТ-10А)
- Колесо К-428: а) обойма: полипропилен 01030
  б) обливка: ПВХ ОМ - 40

№ 2811

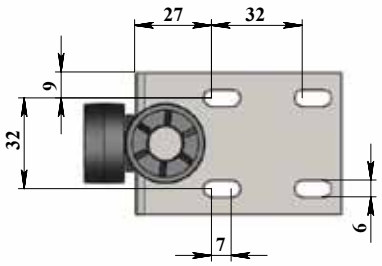

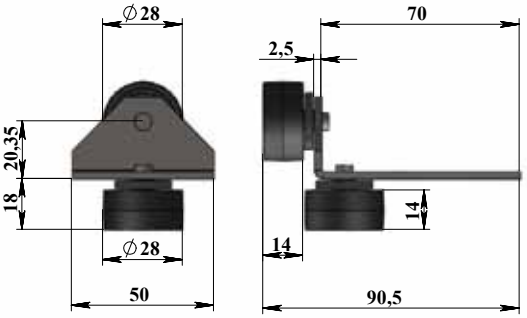

- Предельная динамическая нагрузка (500Н)
- Планка: сталь ХК (СТ-08ПС/СП)
- Ось-заклепка: сталь ХК (СТ-10А)
- Колесо П-288: полипропилен 01030

№ 2821

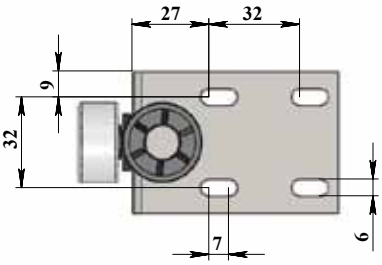

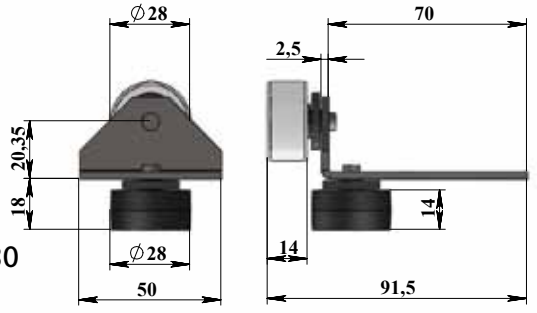

- Предельная динамическая нагрузка (500Н)
- Планка: сталь ХК (СТ-08ПС/СП)
- Ось-заклепка: сталь ХК (СТ-10А)
- Колесо К-288: а) обойма: полипропилен 01030
  б) обливка: ПВХ ОМ - 40
- Колесо П-288: полипропилен 01030

№ 2822

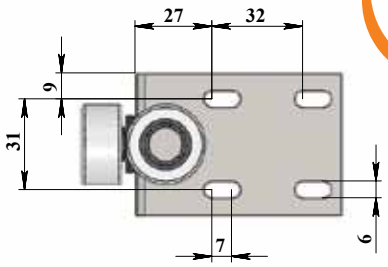

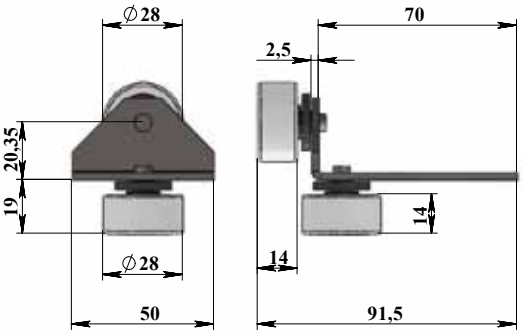

- Предельная динамическая нагрузка (500Н)
- Планка: сталь ХК (СТ-08ПС/СП)
- Ось-заклепка: сталь ХК (СТ-10А)
- Колесо К-288: а) обойма: полипропилен 01030
б) обливка: ПВХ ОМ - 40

№ 3021

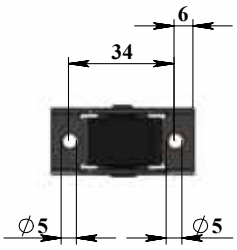

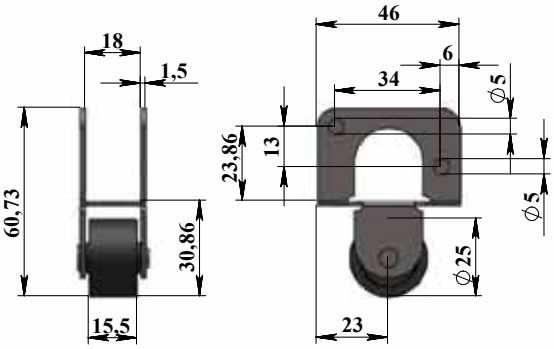

- Предельная динамическая нагрузка (500Н)
- Скоба: сталь ХК (СТ-08ПС/СП)
- Ось-заклепка: сталь ХК (СТ-10А)
- Колесо П-256: полипропилен 01030

№ 3022

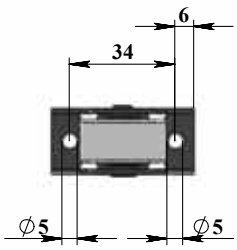

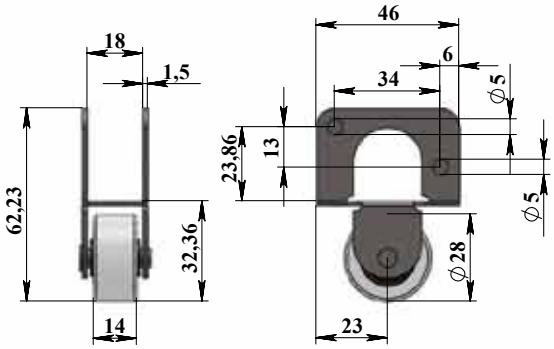

- Предельная динамическая нагрузка (500Н)
- Скоба: сталь ХК (СТ-08ПС/СП)
- Ось-заклепка: сталь ХК (СТ-10А)
- Колесо С-286: а) обойма: полипропилен 01030
б) обливка: ПВХ ОМ - 40

KOMKOP

№ 5521

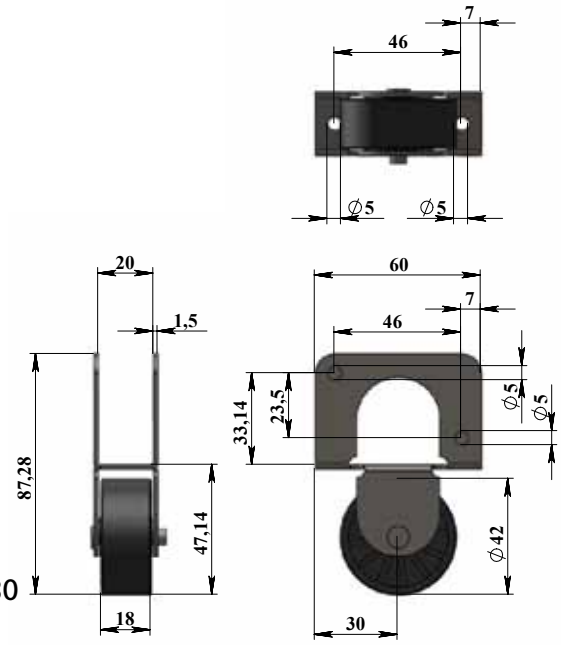

- Предельная динамическая нагрузка (750Н)
- Планка: сталь ХК (СТ-08ПС/СП)
- Ось-заклепка: сталь ХК (СТ-10А)
- Колесо П-426: а) обойма: полипропилен 01030
  б) обливка: ПВХ ОМ - 40

№ 5522

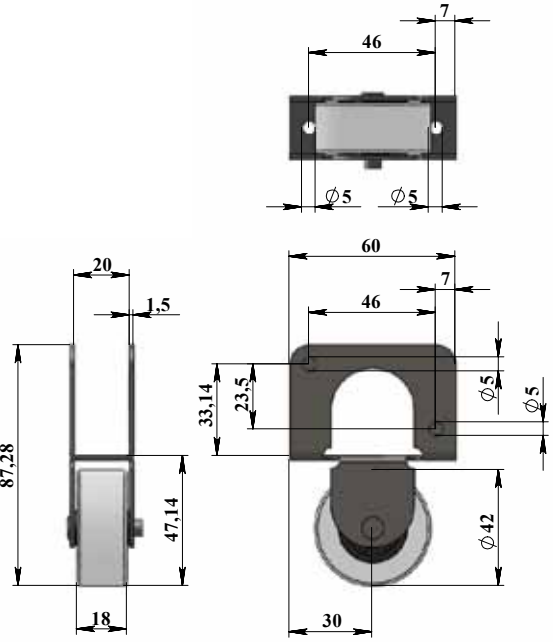

- Предельная динамическая нагрузка (750Н)
- Скоба: сталь ХК (СТ-08ПС/СП)
- Ось-заклепка: сталь ХК (СТ-10А)
- Колесо С-426: а) обойма: полипропилен 01030
  б) обливка: ПВХ ОМ - 40

№ 150

Замок

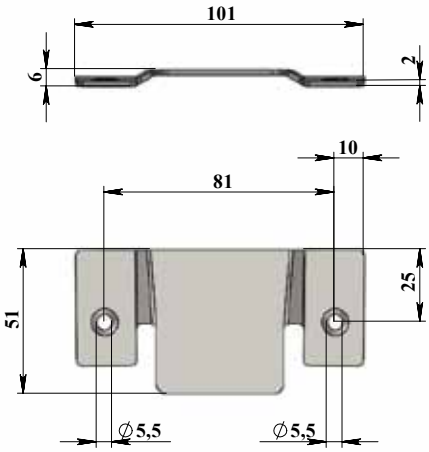

- Материал: сталь ХК
- Покрытие: цинк

№ 150 (овал)

Замок

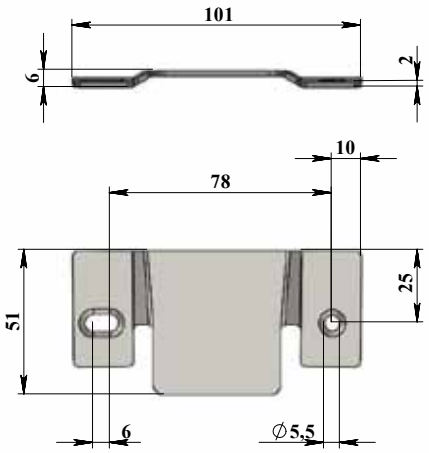

- Сталь ХК (СТ-08ПС/СП)

№ 200

Замок

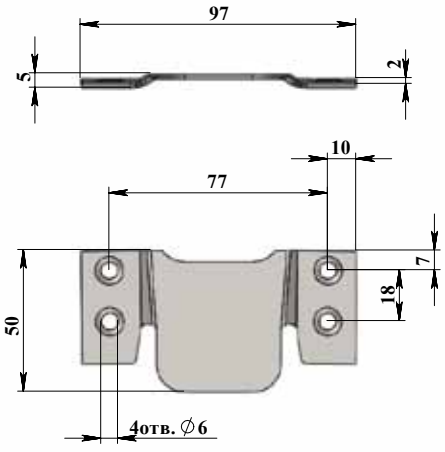

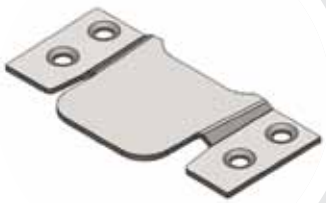

- Сталь ХК (СТ-08ПС/СП)

Зацеп № 345

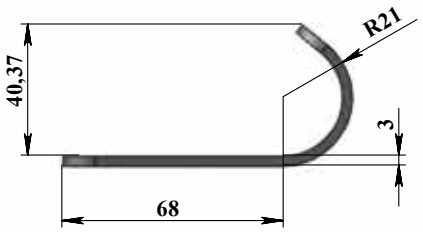

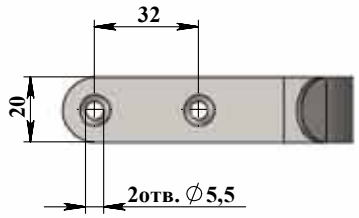

• Сталь ХК (СТ-08ПС/СП)

Зацеп № 201

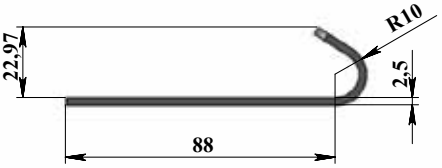

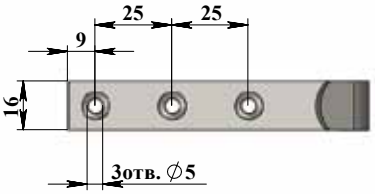

• Сталь ХК (СТ-08ПС/СП)

Петля № 210

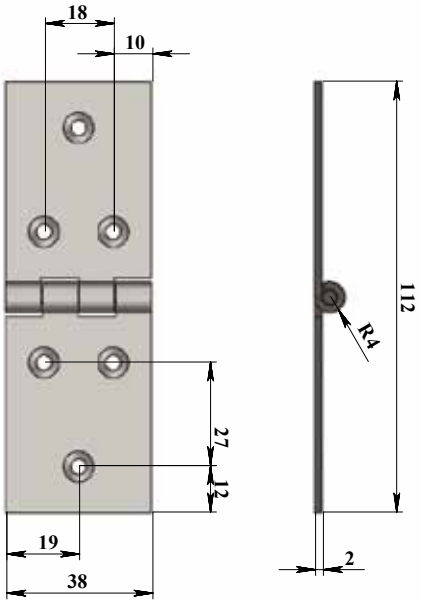

• Сталь ХК (СТ-08ПС/СП)

№ 320 Карман для петли

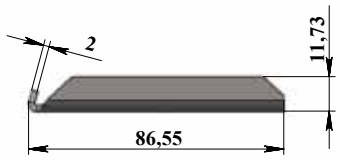

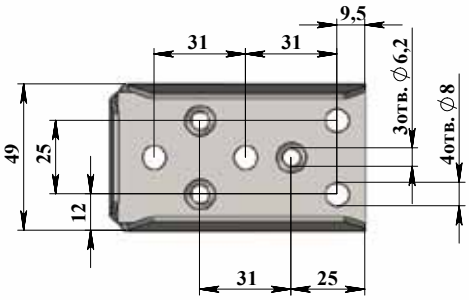

- Сталь ХК (СТ-08ПС/СП)

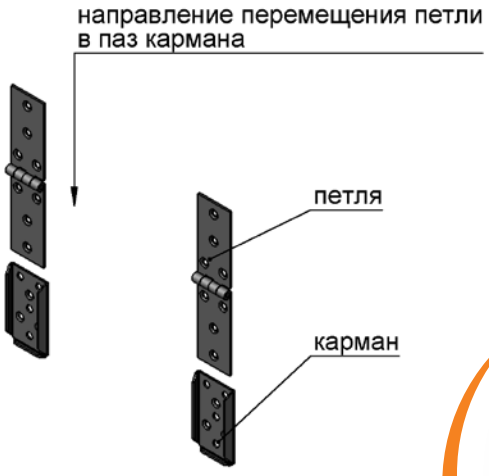

Петля для кармана

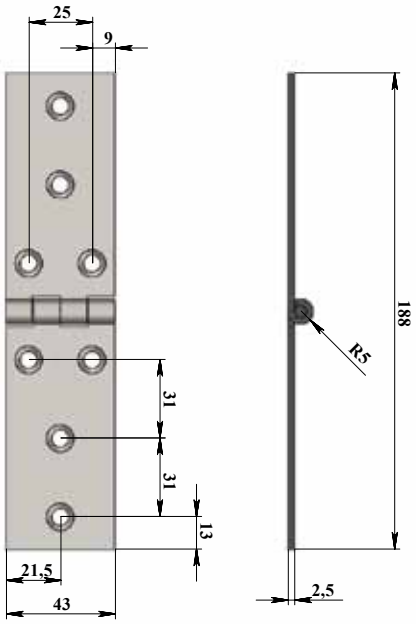

- Сталь ХК (СТ-08ПС/СП)

№ 222 Соединитель

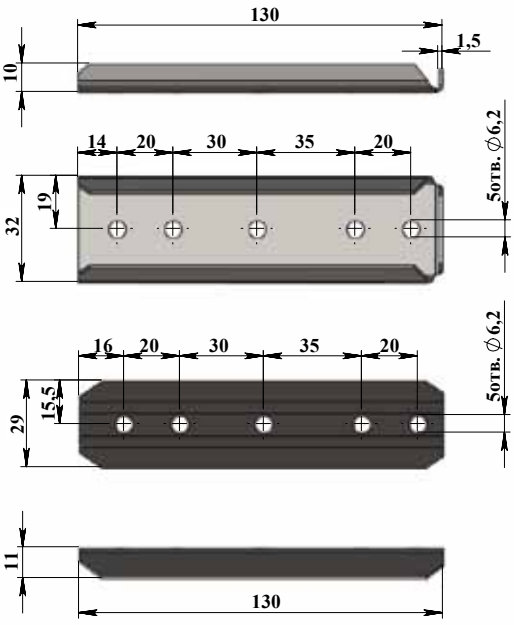

- Сталь ХК (СТ-08ПС/СП)

Фиксатор № 300

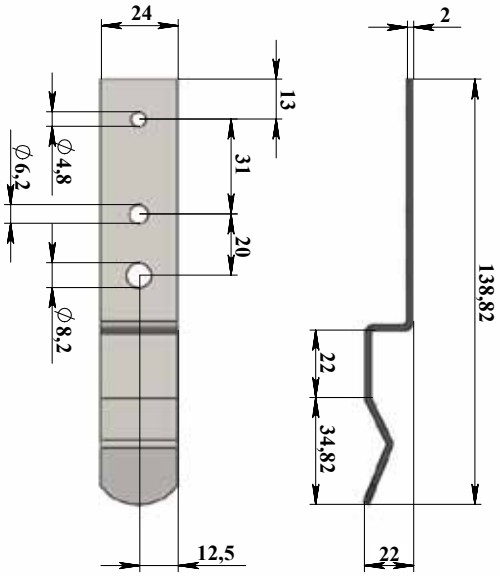

• Сталь ХК (СТ-08ПС/СП)

Штырь № 250

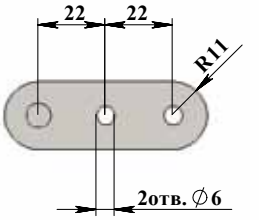

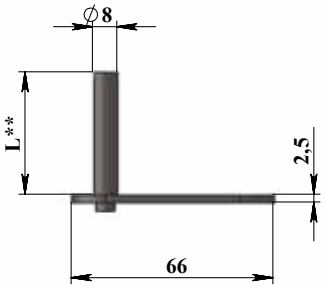

• Планка: сталь ХК (СТ-08ПС/СП)
• Штырь: сталь ХК (СТ-10А)

Шарнир № 341

341 Шарнир применяется как:
- в комплекте “Софа”
- вспомогательный механизм выкатных частей
- подъем подголовника

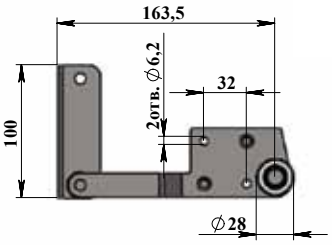

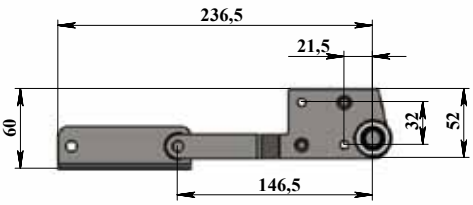

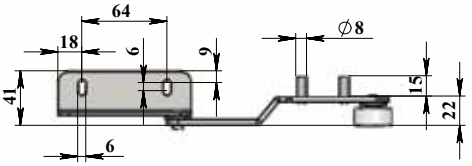

• Колесо К-288:
а) обойма: полипропилен 01030
б) обливка: ПВХ ОМ - 40

• Предельная динамическая нагрузка (500Н)
• Уголок, планка: сталь ХК (СТ-08ПС/СП)
• Заклепка, шипы: сталь ХК (СТ-10А)
• Шайба: полипропилен 01030

КОМКОР

Механизмы трансформации

Комплект «Софа 8х2»

Механизм трансформации «софа» относится к наиболее простым, долговечным и известным. Чтобы разложить софу, достаточно просто выдвинуть нижнюю часть и переложить подушки, ранее бывшие на спинке, на основание софы.

Комплектация

- Шарнир (правый/левый) - 1 комплект
- Комплект “Софа”: - Зацеп 201 - 2шт
- Штырь 250 - 2шт
- Фиксатор 300 - 2шт
- Ролик 1112 - 2шт
- Ролик 282 - 2шт
- Ролик 171 - 2шт
- Ролик 362 - 2шт
- Шарнир 341 левый - 1шт
- Шарнир 341 правый - 1шт
- Вес 1-ого комплекта “Шарнир - 341” (0,643кг)*
- /цинк/
- Вес 1-ого комплекта “Софа - 8” (1,639кг)**

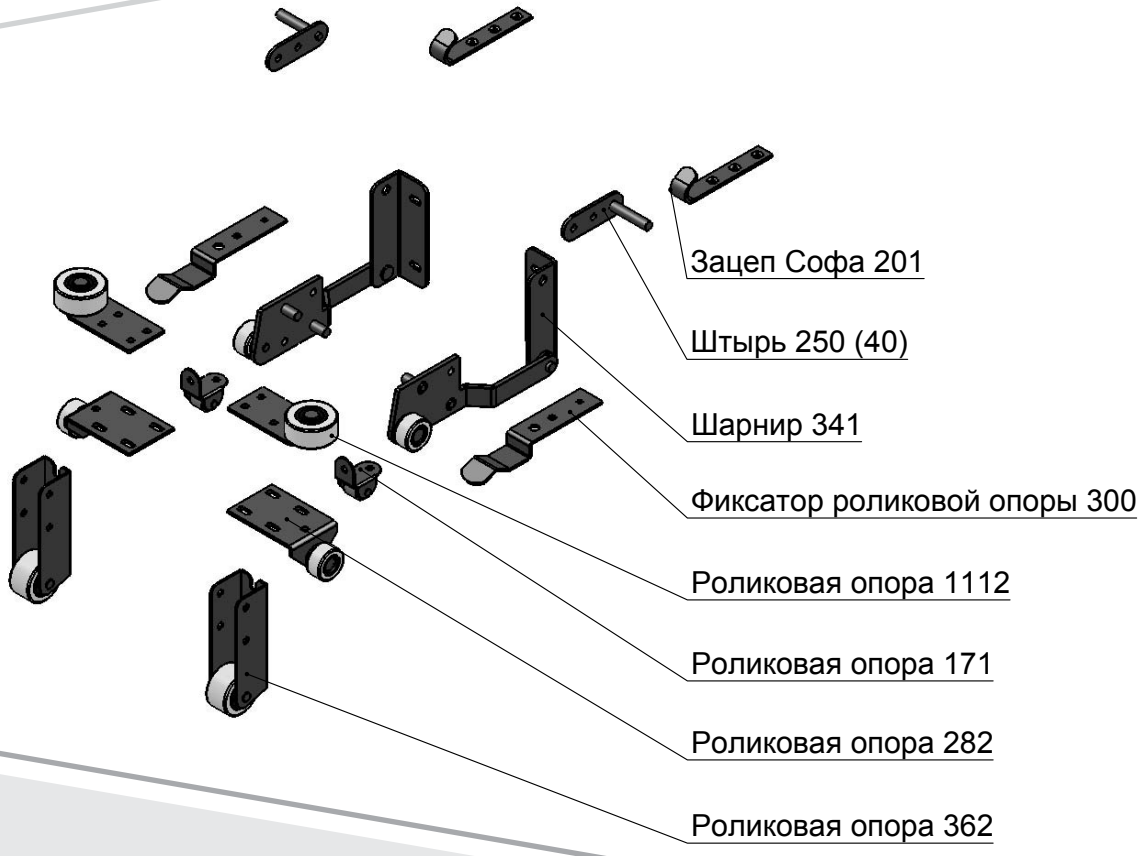

Механизмы трансформации

№ 400

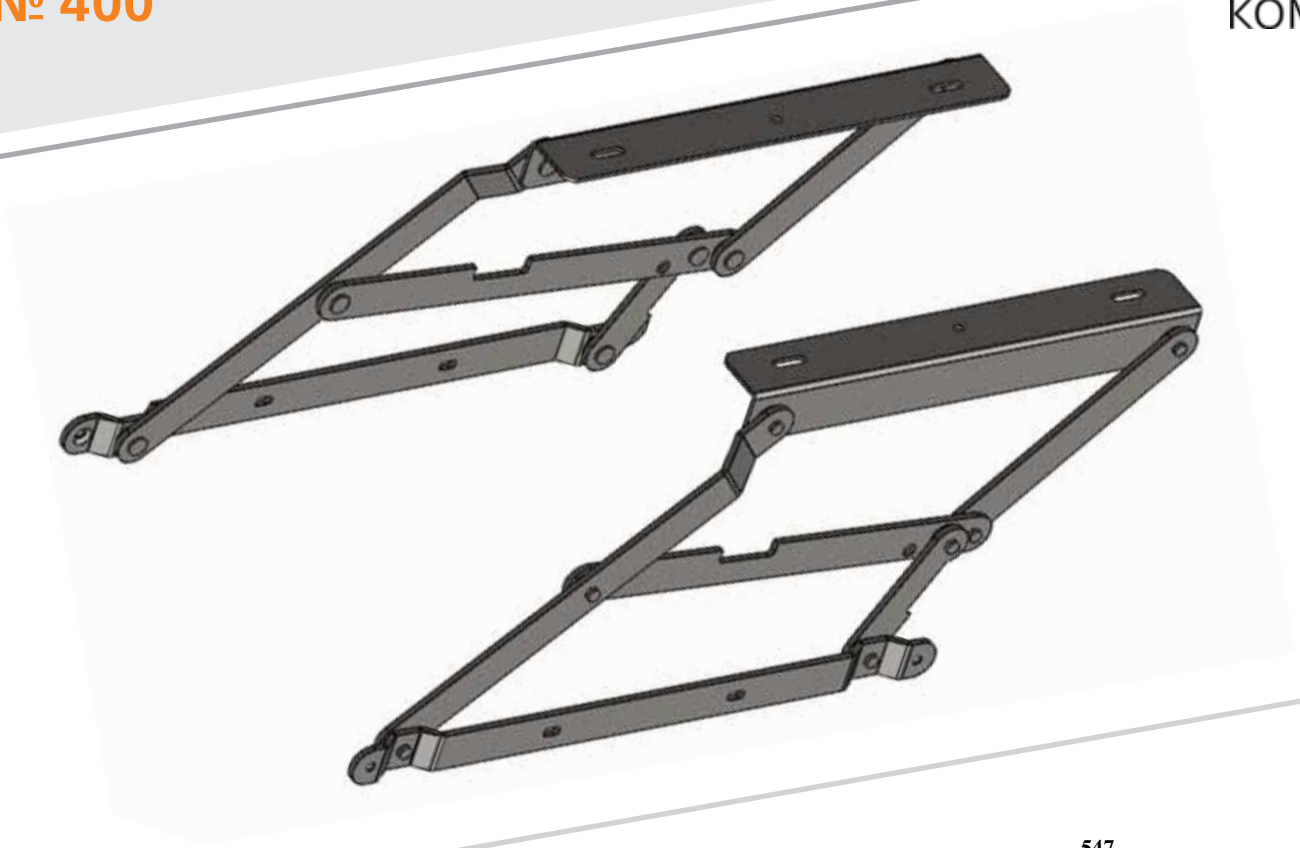

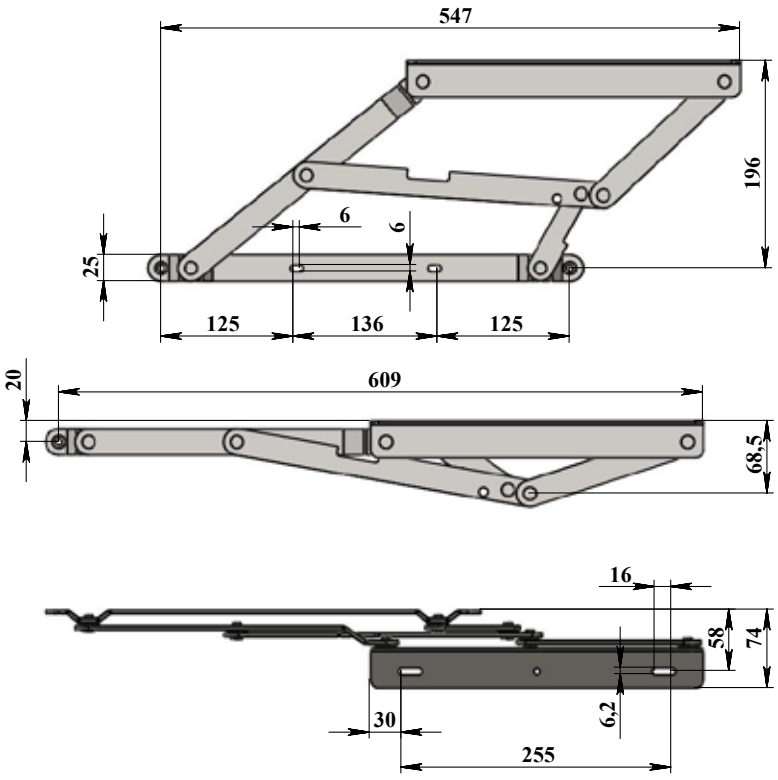

- Усиленный механизм без стопора
- Предельная динамическая нагрузка (800 Н)
- Регулировка крепления по горизонтали (6 мм)
- Регулировка крепления на уголке механизма (16 мм)
- Угол погрешности при складывании (1°); раскладывании (1°)
- По желанию заказчика изготавливаем вариант со стопором

Также по желанию заказчика изготавливаем вариант со стопором

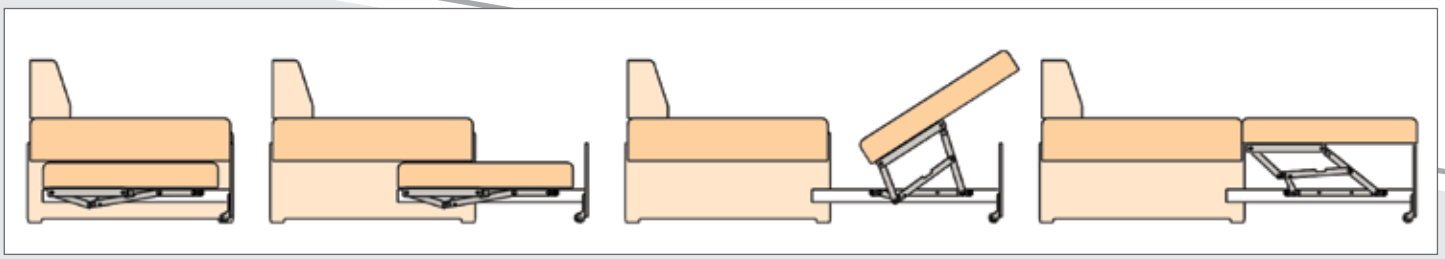

Механизмы трансформации

№ 413

- Усиленный механизм без стопором
- Предельная динамическая нагрузка (800 Н)
- Регулировка крепления по горизонтали (8 мм)
- Регулировка крепления на уголке механизма (12 мм)
- Угол погрешности при складывании (1°); раскладывании (1°)

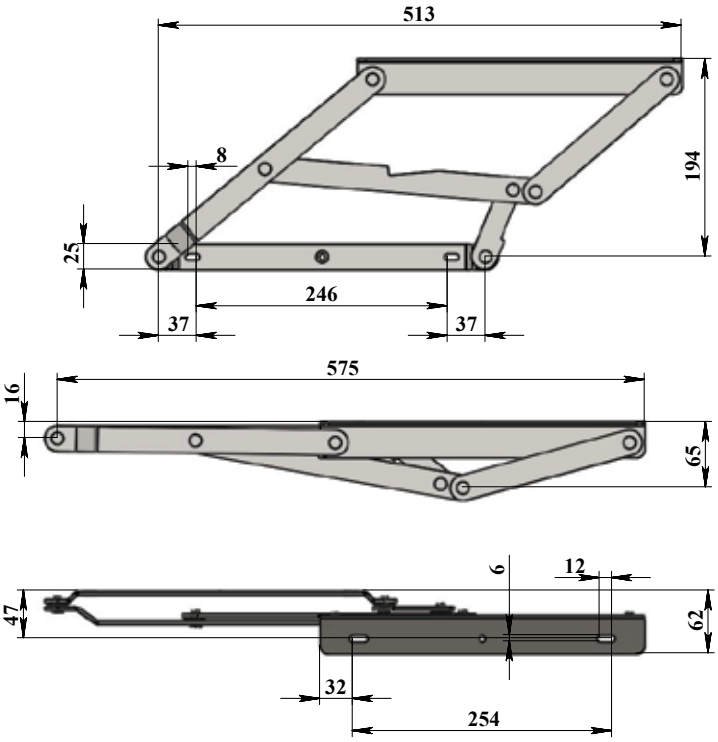

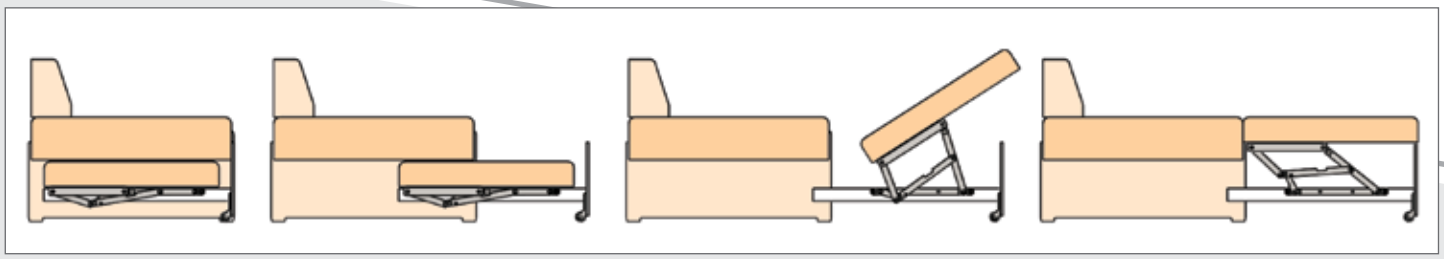

Механизмы трансформации

№ 414

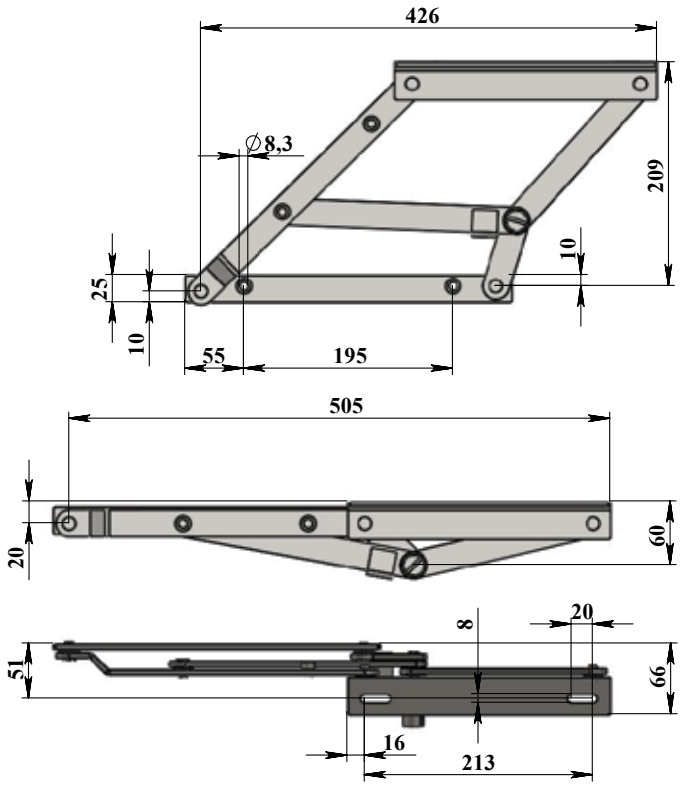

- Усиленный механизм со стопором
- В конструкцию добавлена пружина
- Предельная динамическая нагрузка (800 Н)
- Регулировка крепления на уголке механизма (20 мм)
- Угол погрешности при складывании (1°); раскладывании (1°)

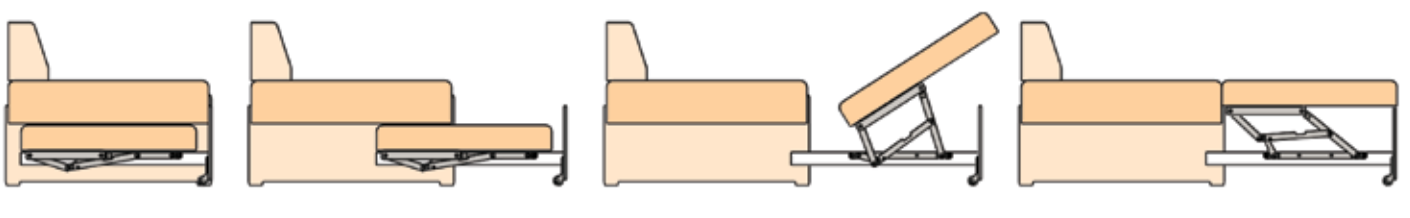

Механизмы трансформации

№ 401

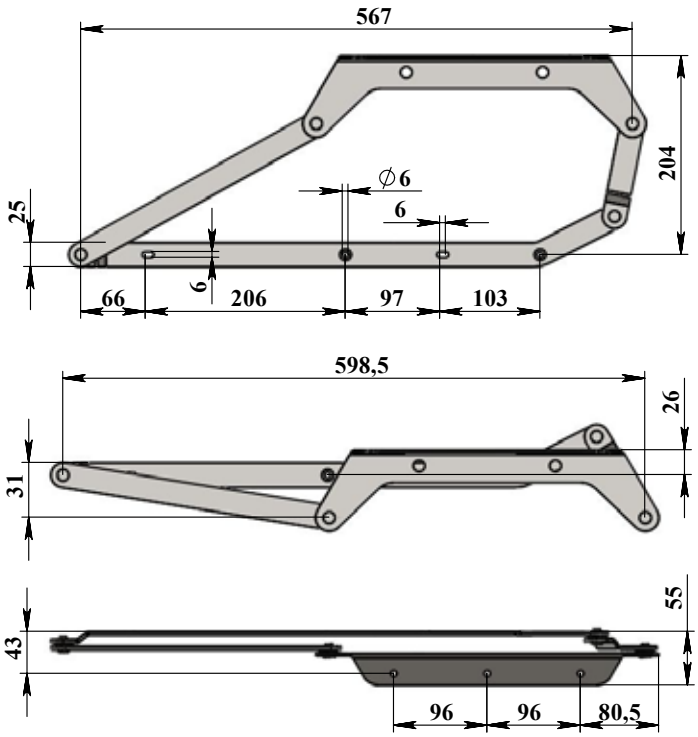

- Класический “Дельфин”, простой, удобный, надежный
- Предельная динамическая нагрузка (600 Н)
- Регулировка крепления по горизонтали (6 мм)
- Угол погрешности при складывании (1°); раскладывании (1°)

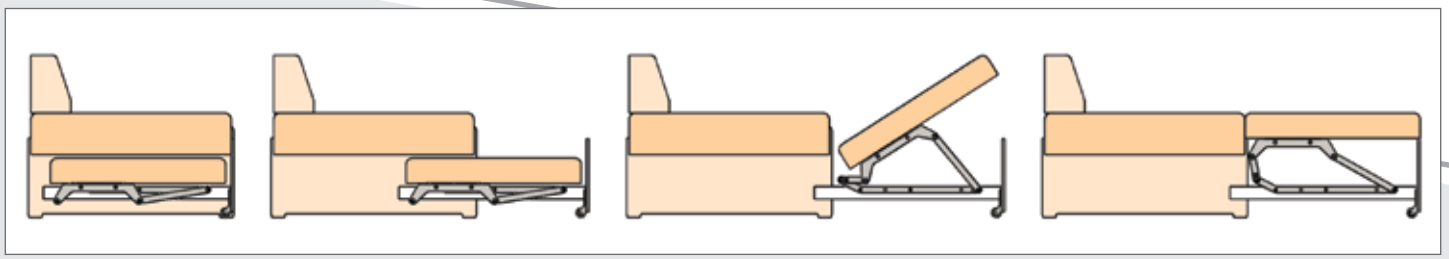

Механизмы трансформации

№ 405

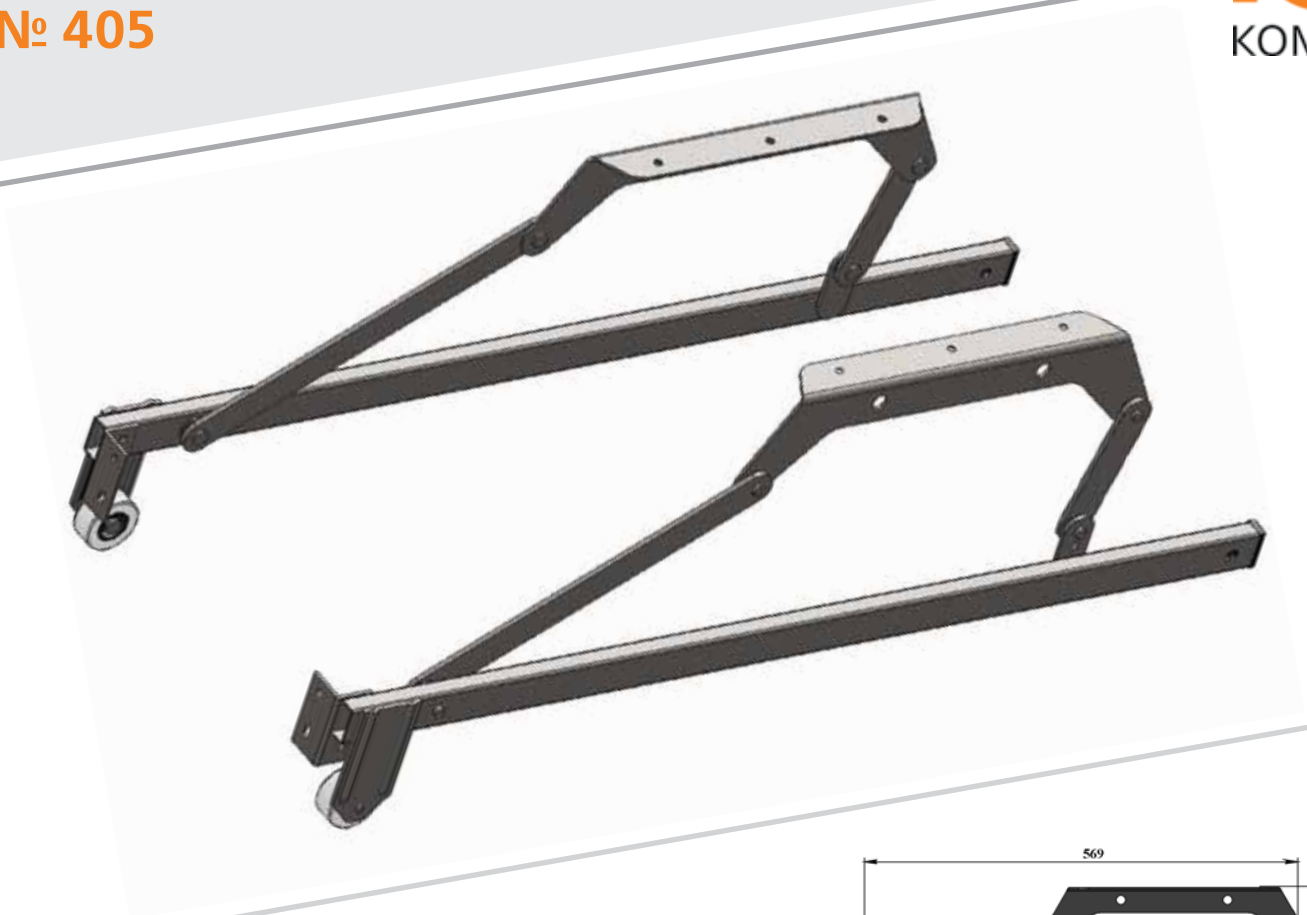

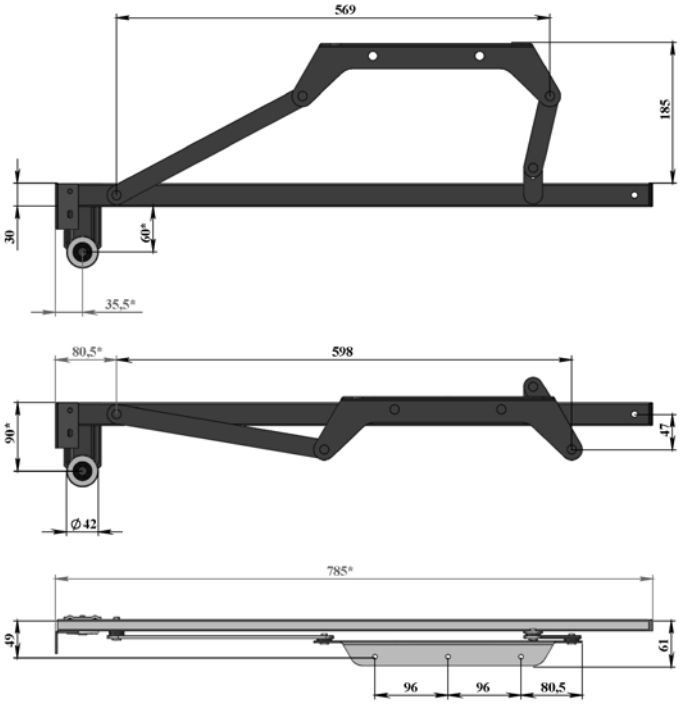

- Механизм “Венеция” простой, удобный, надежный
- Не требуется изготовление выкатного короба
- Предельная динамическая нагрузка (600 Н)
- Угол погрешности при складывании (1°); раскладывании (1°)
- Механизм комплектуется телескопическим синхронизатором или синхронизатором по размеру заказчика

*** Данные размеры могут быть изменены по желанию заказчика**

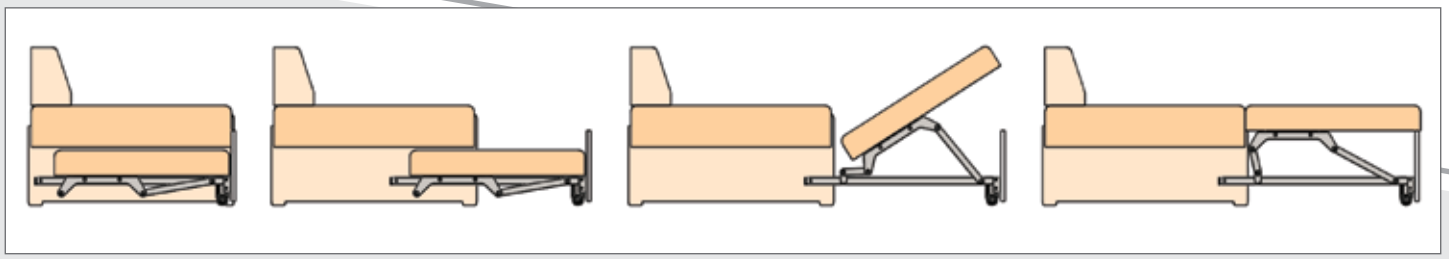

Механизмы трансформации

№ 405_8

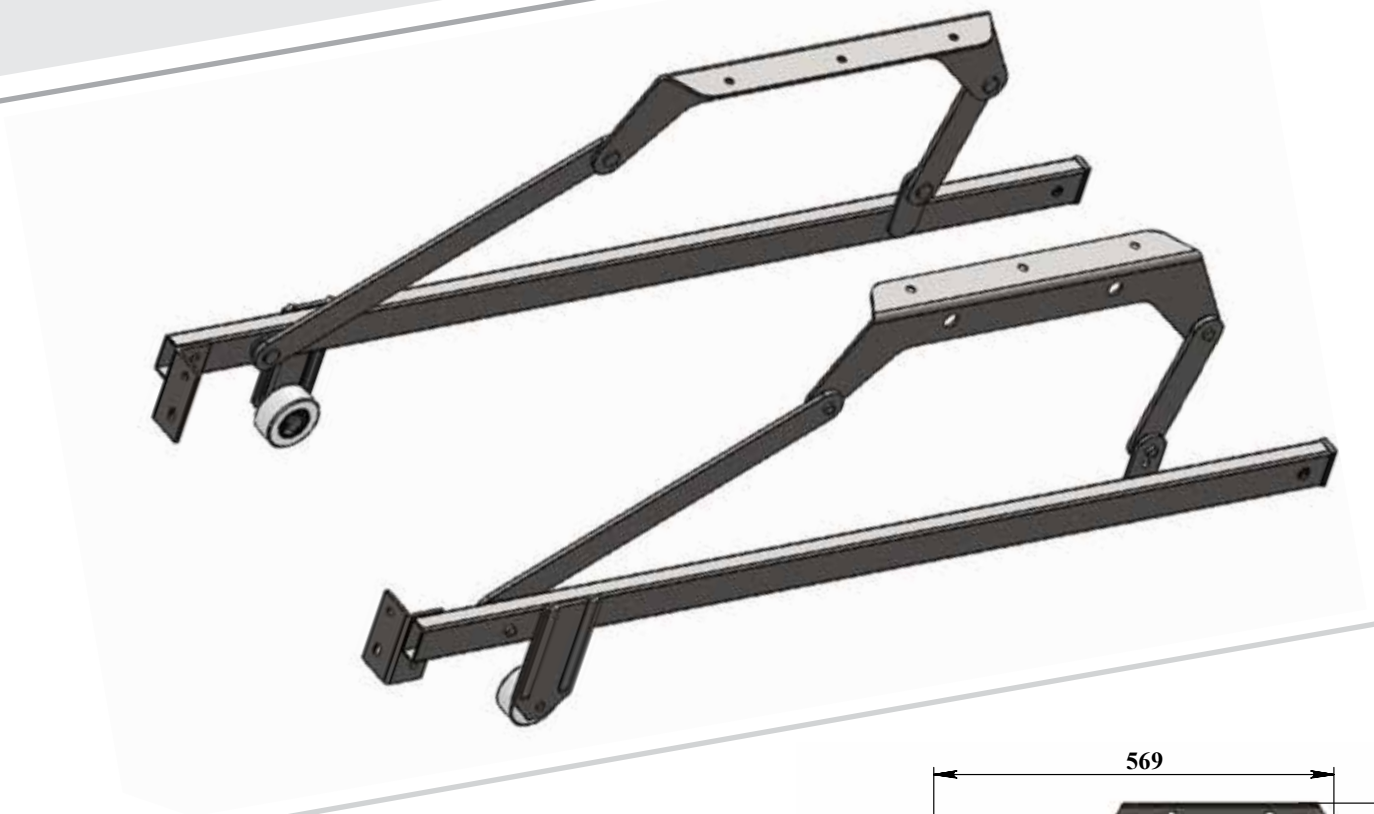

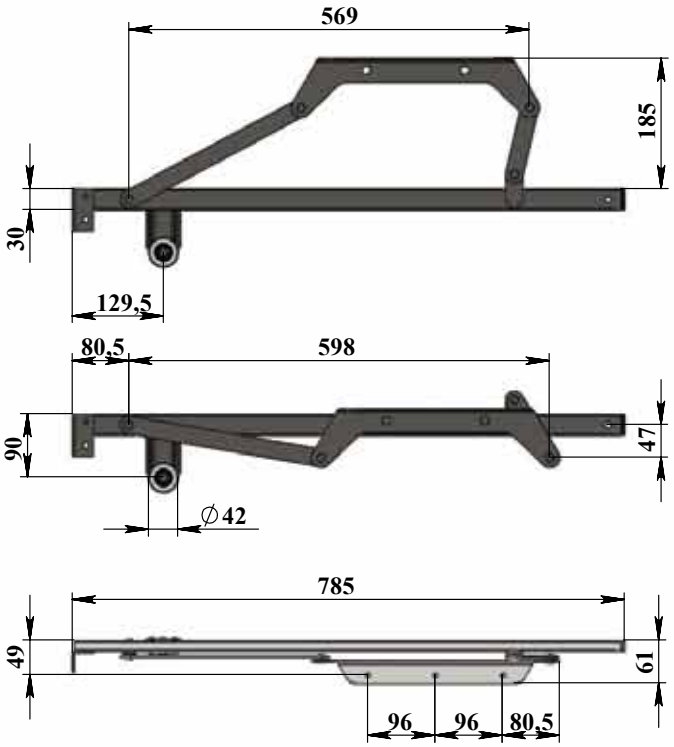

- Механизм “Венеция” простой, удобный, надежный
- Не требуется изготовление выкатного короба
- Предельная динамическая нагрузка (600 Н)
- Угол погрешности при складывании (1°); раскладывании (1°)
- Механизм комплектуется телескопическим синхронизатором или синхронизатором по размеру заказчика

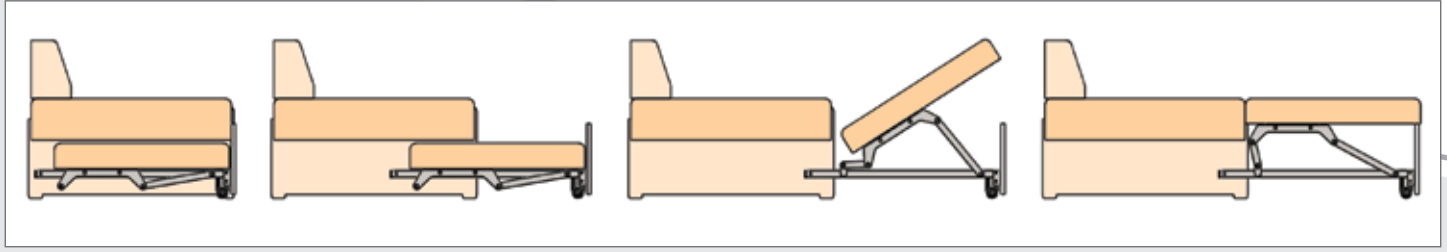

Механизмы трансформации

№ 405_15

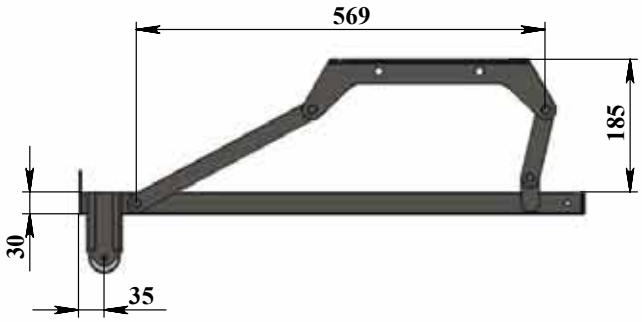

- Механизм “Венеция” простой, удобный, надежный
- Не требуется изготовление выкатного короба
- Предельная динамическая нагрузка (600 Н)
- Угол погрешности при складывании (1°); раскладывании (1°)
- Механизм комплектуется телескопическим синхронизатором или синхронизатором по размеру заказчика

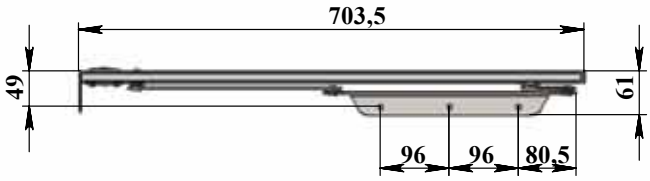

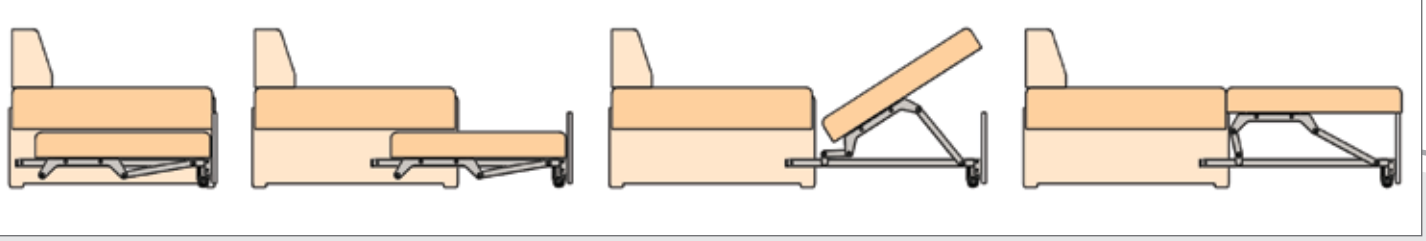

Механизмы трансформации

№ 405_18

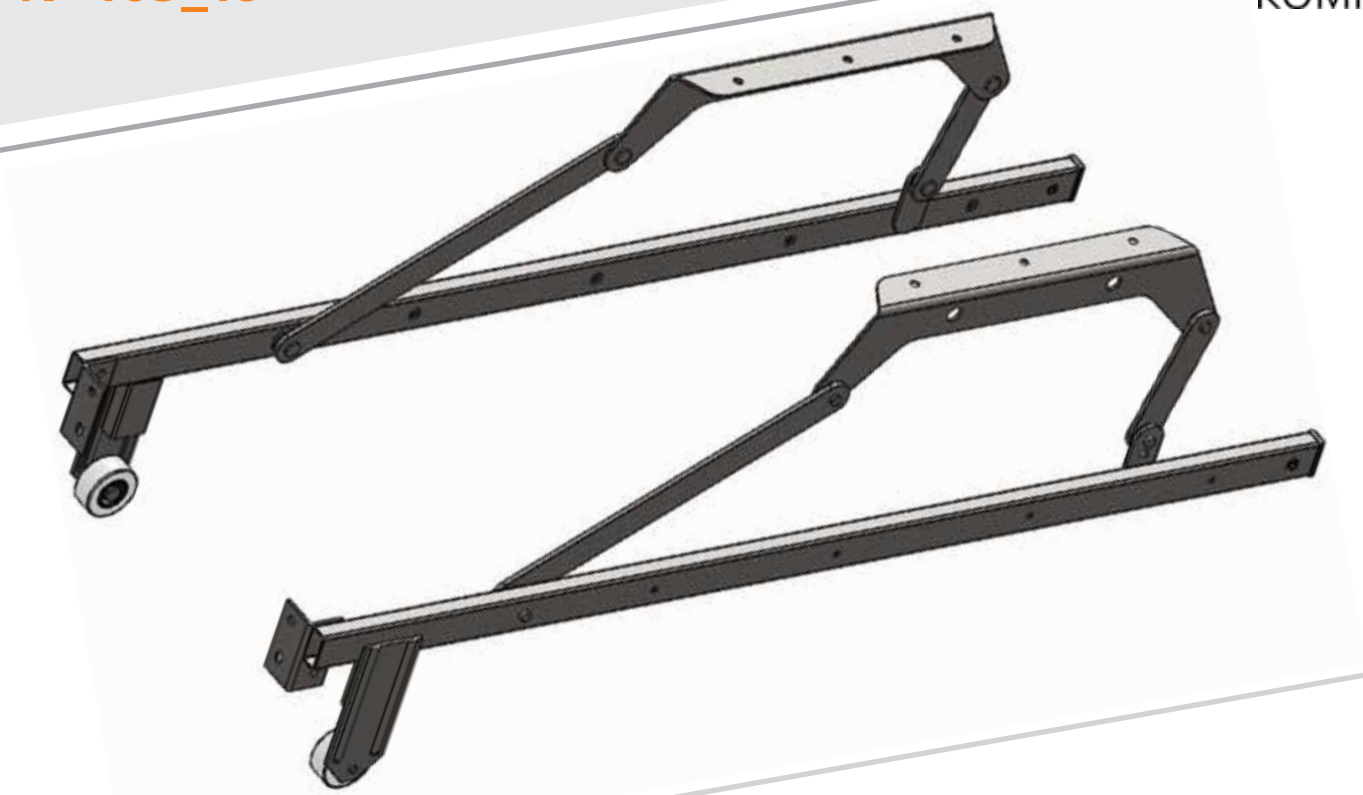

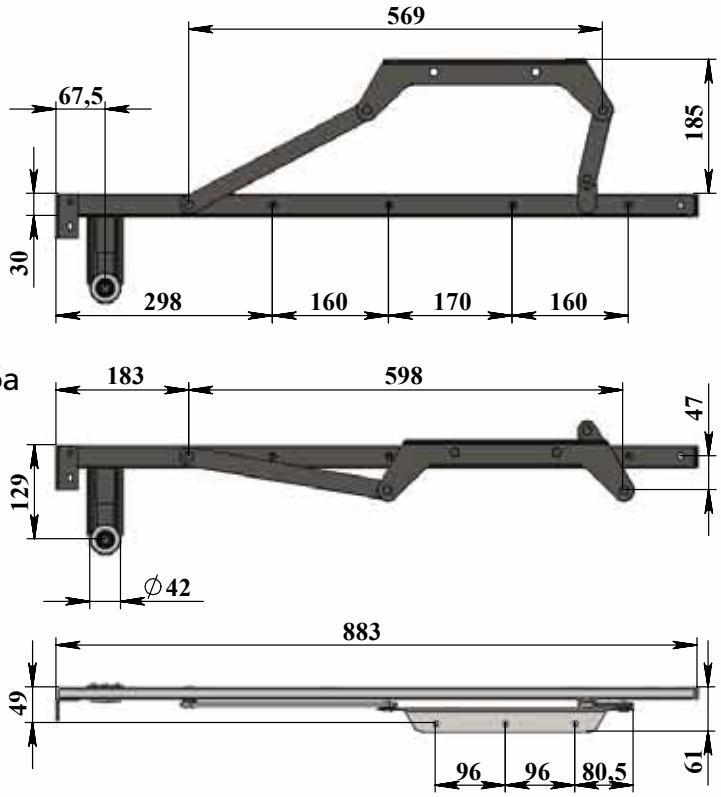

- Механизм “Венеция” простой, удобный, надежный
- Не требуется изготовление выкатного короба
- Предельная динамическая нагрузка (600Н)
- Угол погрешности при складывании (1°); раскладывании (1°)

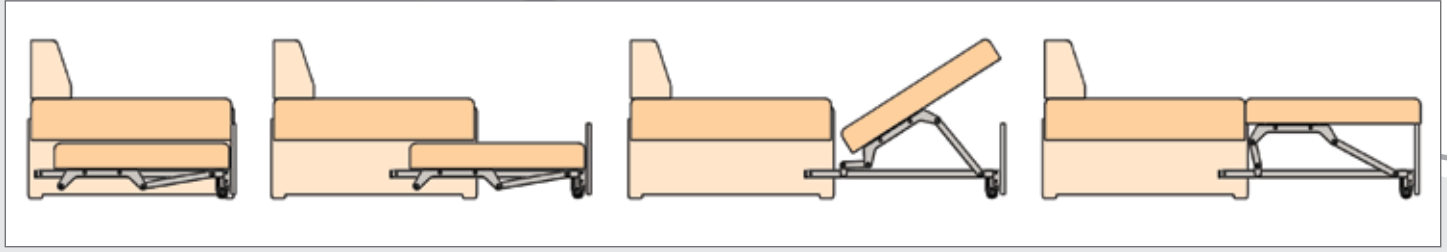

Механизмы трансформации

№ 405_19

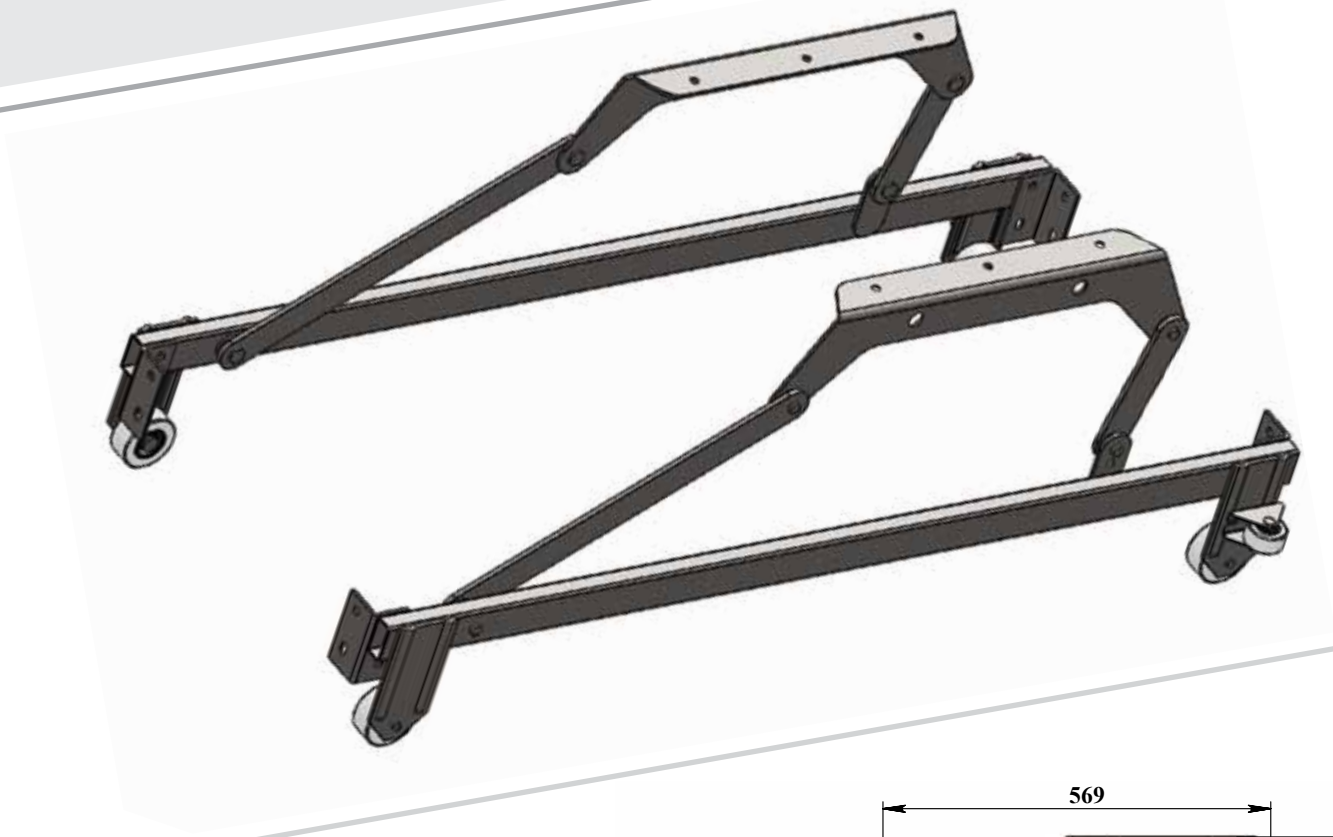

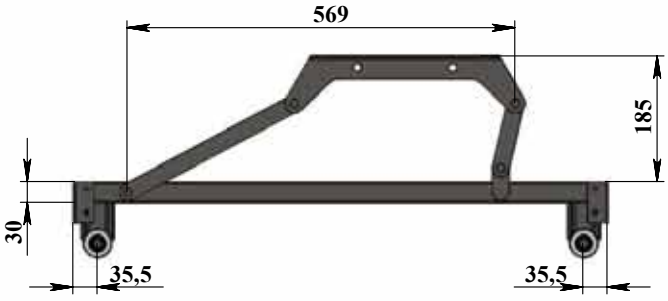

- Механизм “Венеция” простой, удобный, надежный
- Не требуется изготовление выкатного короба
- Предельная динамическая нагрузка (600 Н)
- Угол погрешности при складывании (1°); раскладывании (1°)
- Механизм комплектуется телескопическим синхронизатором или синхронизатором по размеру заказчика

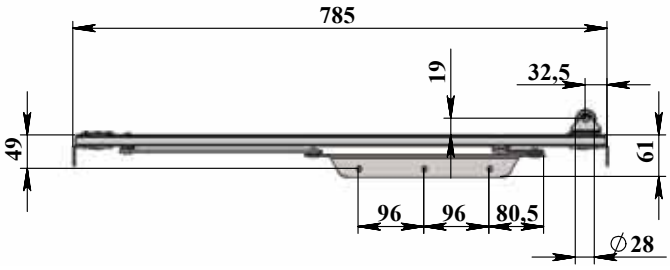

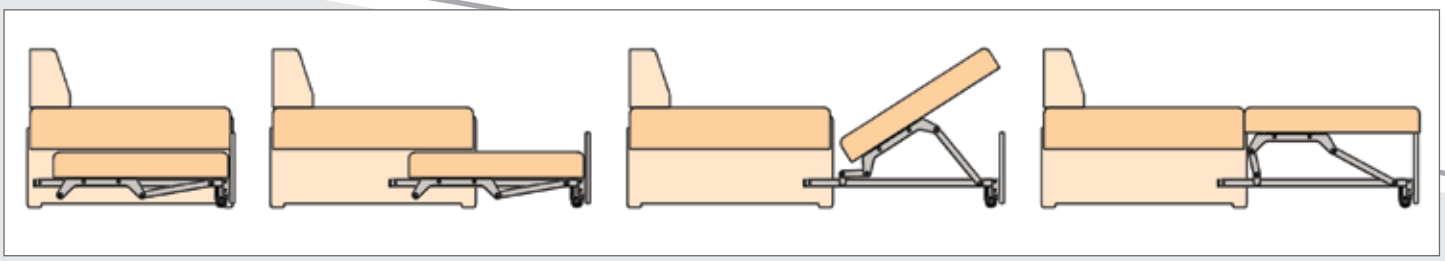

Механизмы трансформации

№ 405_20

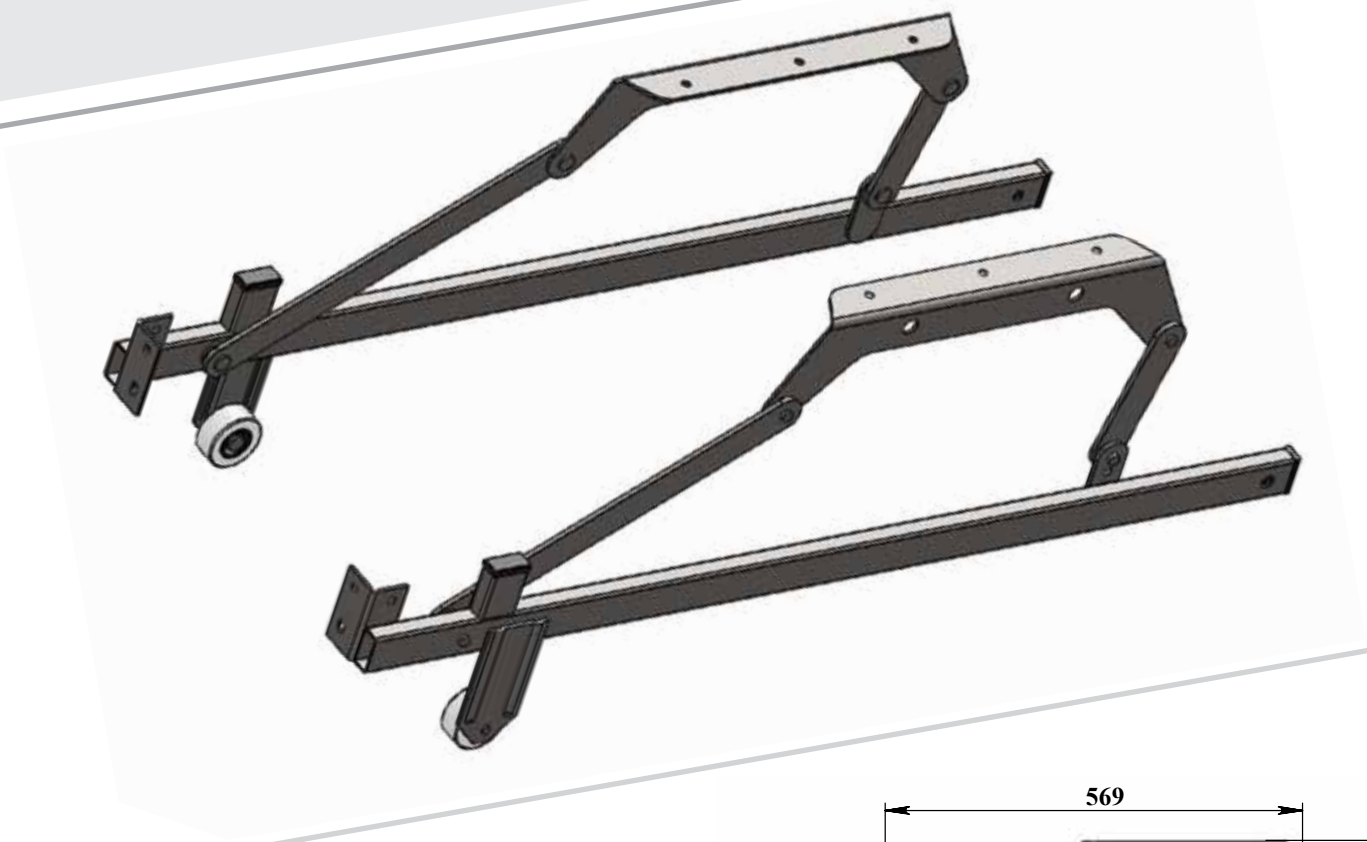

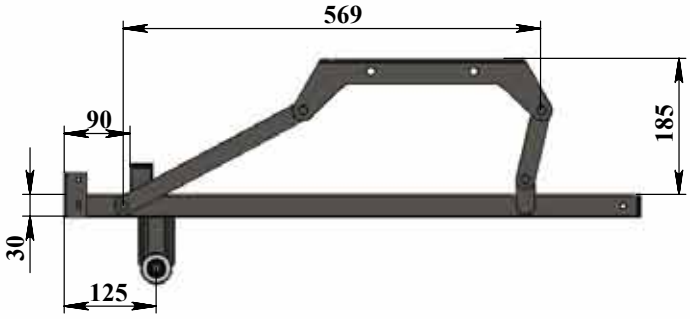

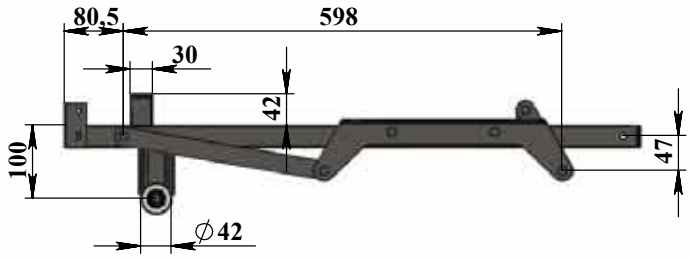

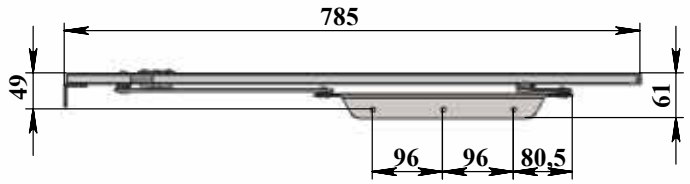

- Механизм “Венеция” простой, удобный, надежный
- Не требуется изготовление выкатного короба
- Предельная динамическая нагрузка (600Н)
- Угол погрешности при складывании (1°); раскладывании (1°)

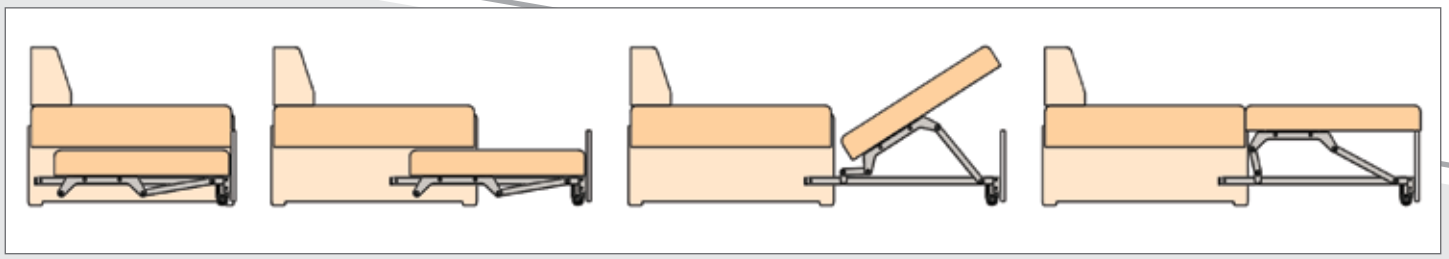

Механизмы трансформации

№ 407

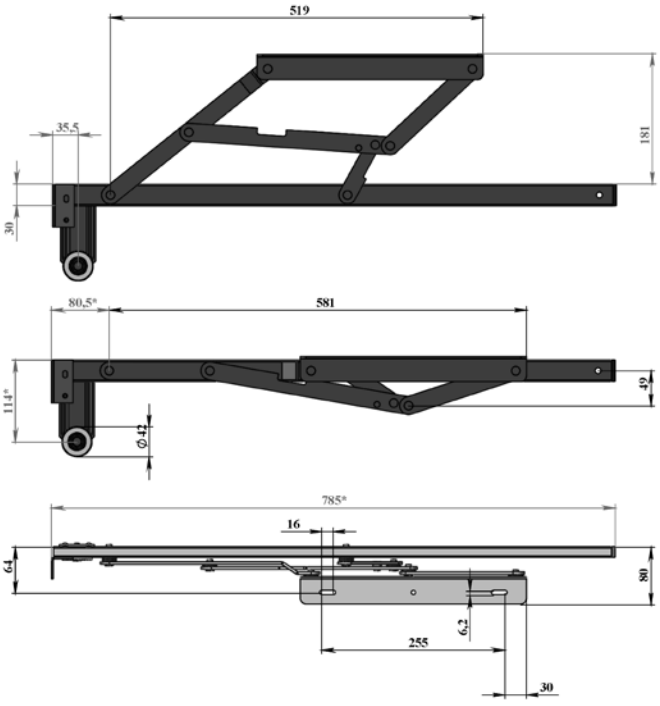

- Усиленный механизм со стопором
- Не требуется изготовление выкатного короба
- Предельная динамическая нагрузка (800 Н)
- Регулировка крепления на уголке механизма (16 мм)
- Угол погрешности при складывании (1°); раскладывании (1°)
- Механизм комплектуется телескопическим синхронизатором или синхронизатором по размеру заказчика

*** Данные размеры могут быть изменены по желанию заказчика**

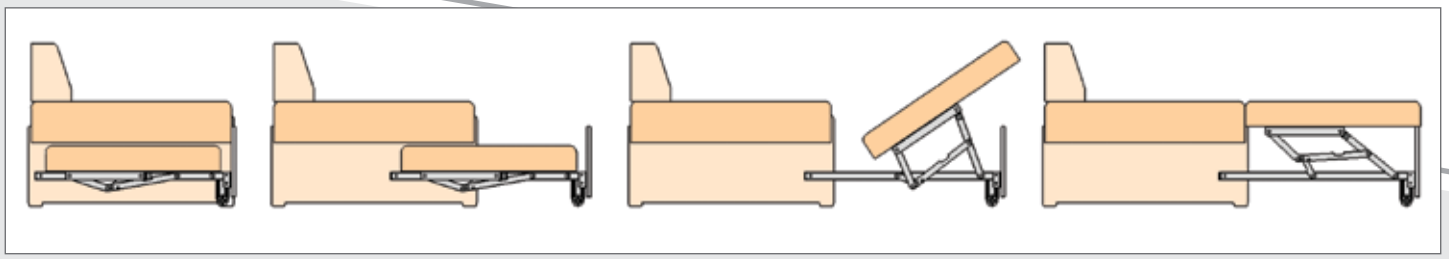

Механизмы трансформации

№ 407_2

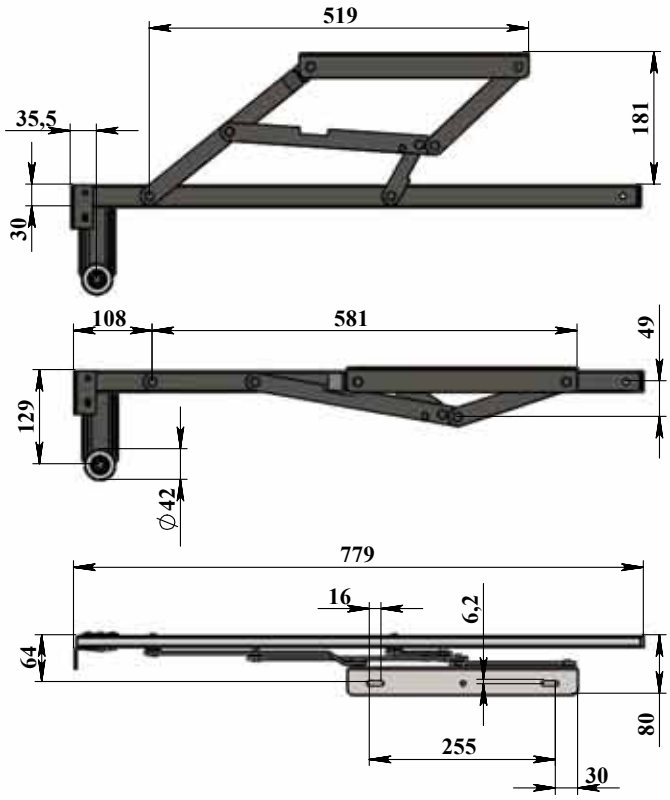

- Усиленный механизм со стопором
- Не требуется изготовление выкатного короба
- Предельная динамическая нагрузка (800 Н)
- Регулировка крепления на уголке механизма (16 мм)
- Угол погрешности при складывании (1°); раскладывании (1°)
- Механизм комплектуется телескопическим синхронизатором или синхронизатором по размеру заказчика

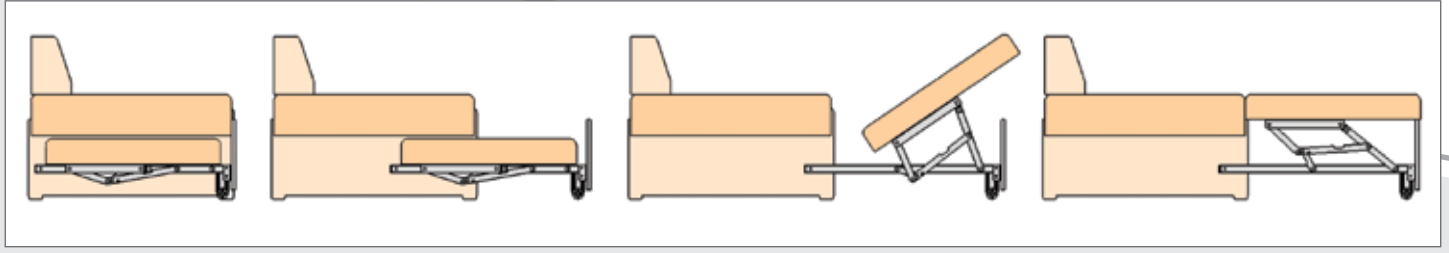

Механизмы трансформации

№ 407_3

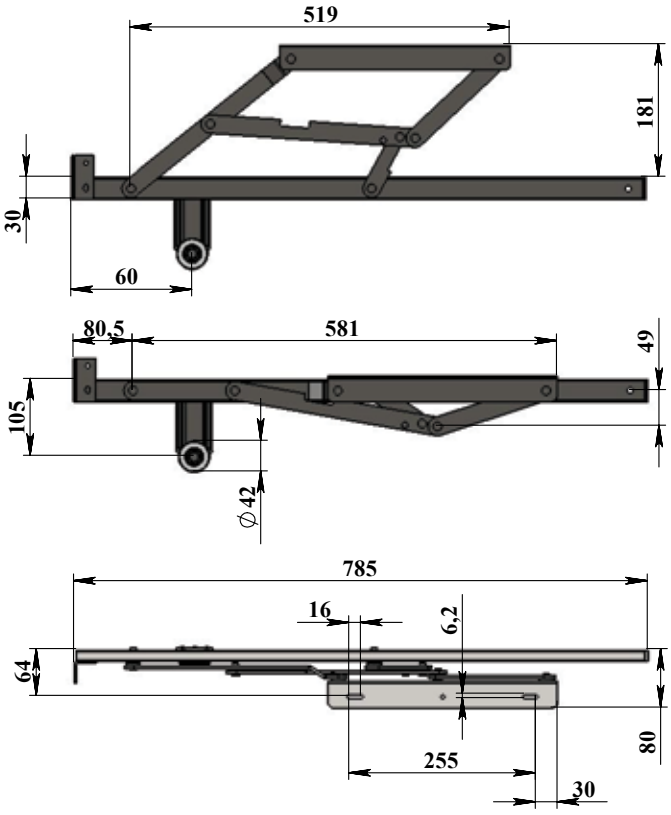

- Усиленный механизм с двумя опорными колесами
- Не требуется изготовление выкатного короба
- Предельная динамическая нагрузка (800 Н)
- Регулировка крепления на уголке механизма (16 мм)
- Угол погрешности при складывании (1°); раскладывании (1°)
- Механизм комплектуется телескопическим синхронизатором или синхронизатором по размеру заказчика

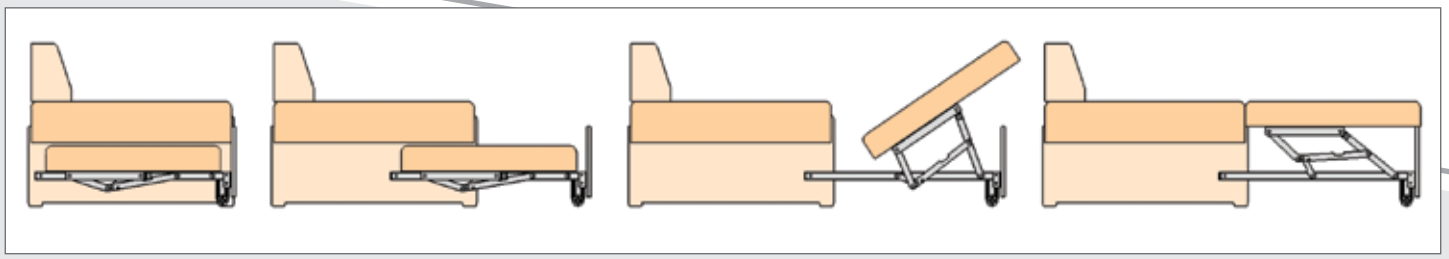

Механизмы трансформации

№ 402

Держатель пружины
с пластиковой втулкой

- Шагающий механизм обеспечивает удобный доступ к бельевому ящику
- Исключает установку роликовых опор и направляющих
- Позволяет использовать напольные покрытия любой толщины
- Шаг (480 мм)
- Предельная динамическая нагрузка (800 Н)
- Регулировка крепления по горизонтали (10 мм)
- Регулировка крепления на уголке механизма (16 мм)
- Угол погрешности при складывании (1°); раскладывании (1°)
- Механизм комплектуется телескопическим синхронизатором, синхронизатором по размеру заказчика и пружинами различного усилия

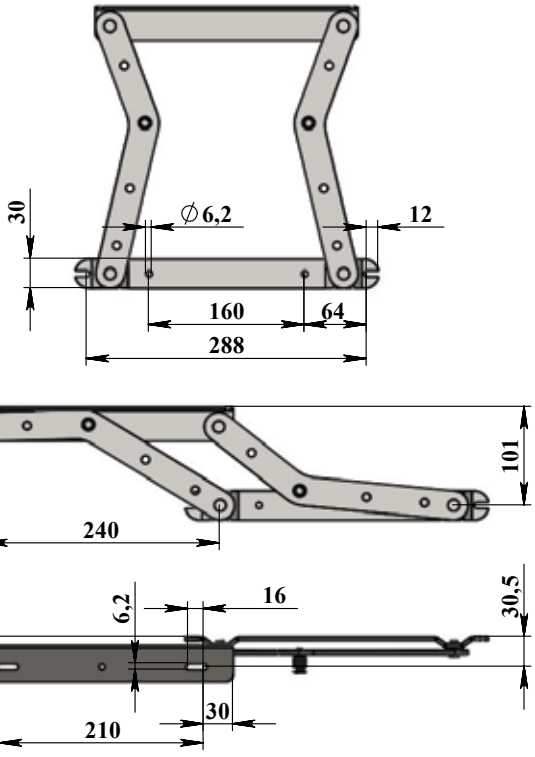

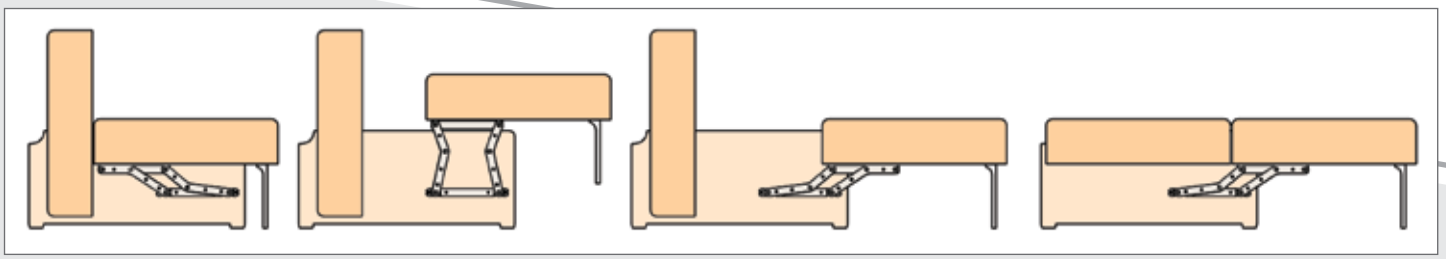

Механизмы трансформации

№ 402_Б

Держатель пружины
с пластиковой втулкой

- Шагающий механизм обеспечивает удобный доступ к бельевому ящику
- Исключает роликовые опоры и направляющие
- Позволяет использовать ковровые покрытия любой толщины
- Шаг (600 мм)
- Предельная динамическая нагрузка (800 Н)
- Регулировка крепления по горизонтали (10 мм)
- Регулировка крепления на уголке механизма (16 мм)
- Угол погрешности при складывании (1°); раскладывании (1°)
- Механизм комплектуется телескопическим синхронизатором, синхронизатором по размеру заказчика и пружинами различного усилия

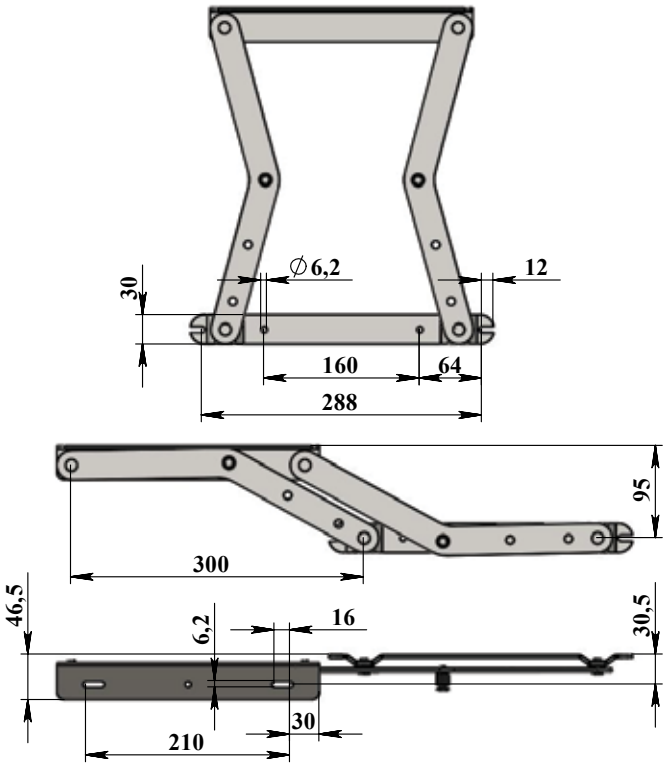

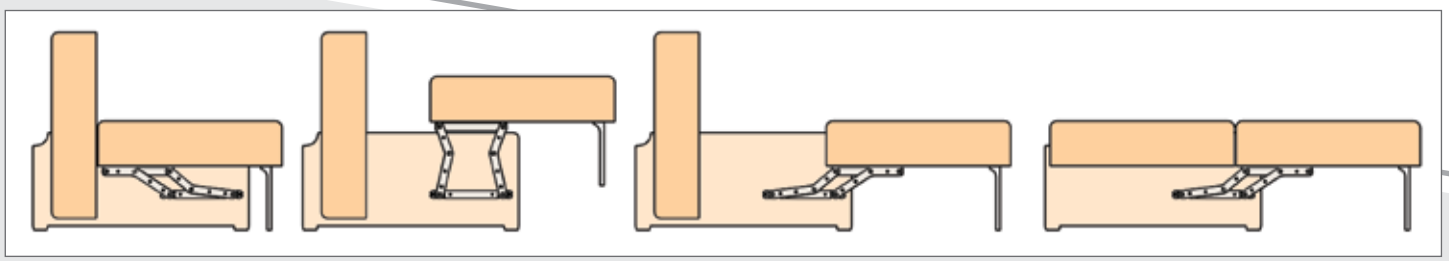

Механизмы трансформации

№ 402_БП

Держатель пружины
с пластиковой втулкой

- Шагающий механизм обеспечивает удобный доступ к бельевому ящику
- Исключает роликовые опоры и направляющие
- Позволяет использовать ковровые покрытия любой толщины
- Шаг (600 мм)
- Предельная динамическая нагрузка (800 Н)
- Регулировка крепления по горизонтали (10 мм)
- Регулировка крепления на уголке механизма (16 мм)
- Угол погрешности при складывании (1°); раскладывании (1°)
- Механизм комплектуется телескопическим синхронизатором, синхронизатором по размеру заказчика и пружинами различного усилия

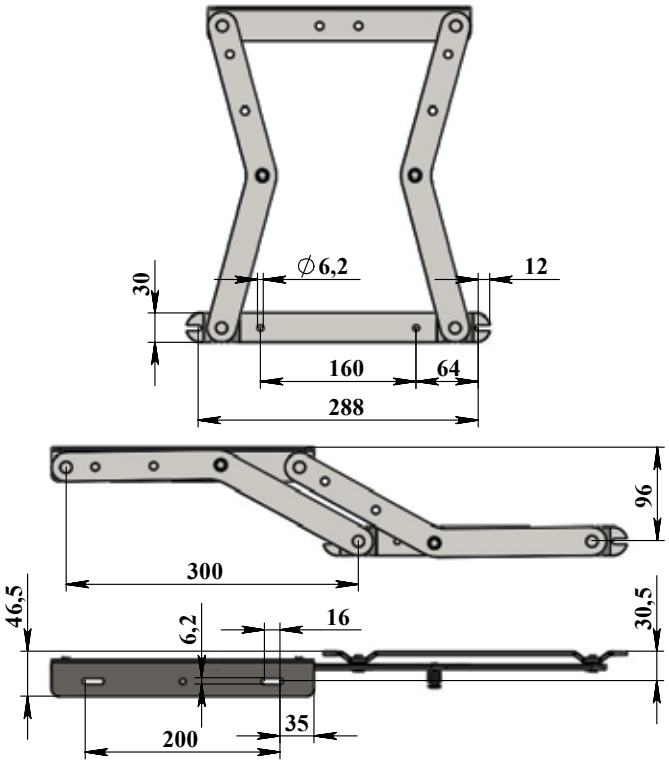

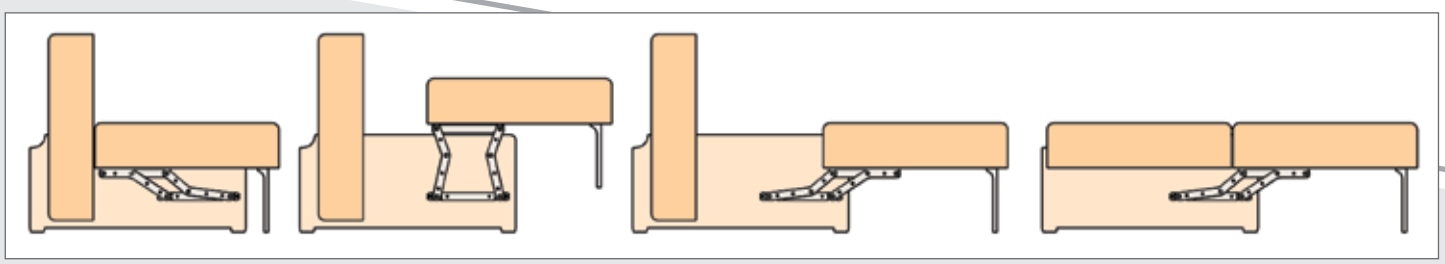

Механизмы трансформации

№ 402_H

Держатель пружины
с пластиковой втулкой

- Шагающий механизм обеспечивает удобный доступ к бельевому ящику
- Исключает установку ножек, роликовых опор и направляющих
- Шаг (480 мм)
- Позволяет использовать ковровые покрытия любой толщины
- Предельная динамическая нагрузка (800 Н)
- Регулировка крепления по горизонтали (10 мм)
- Регулировка крепления на уголке механизма (16 мм)
- Угол погрешности при складывании (1°); раскладывании (1°)
- Механизм комплектуется телескопическим синхронизатором, синхронизатором по размеру заказчика и пружинами различного усилия

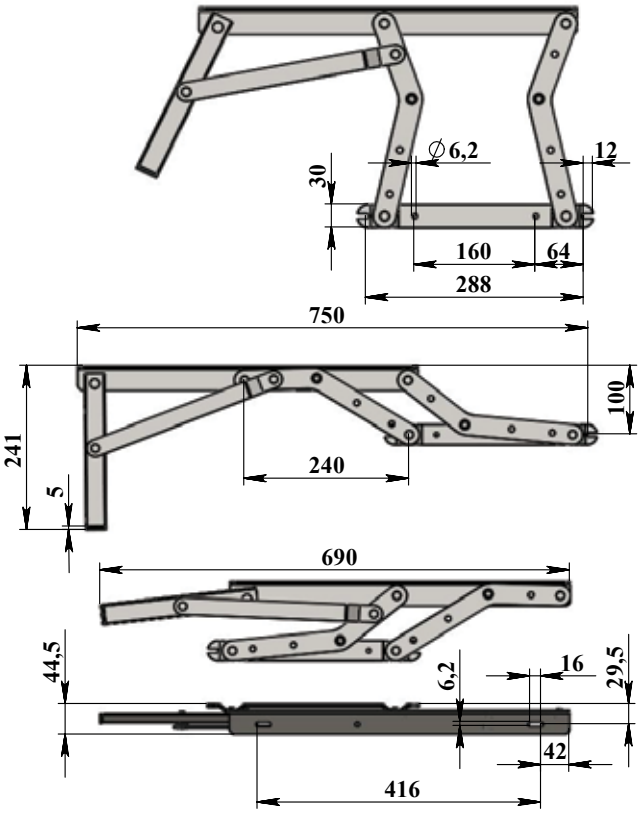

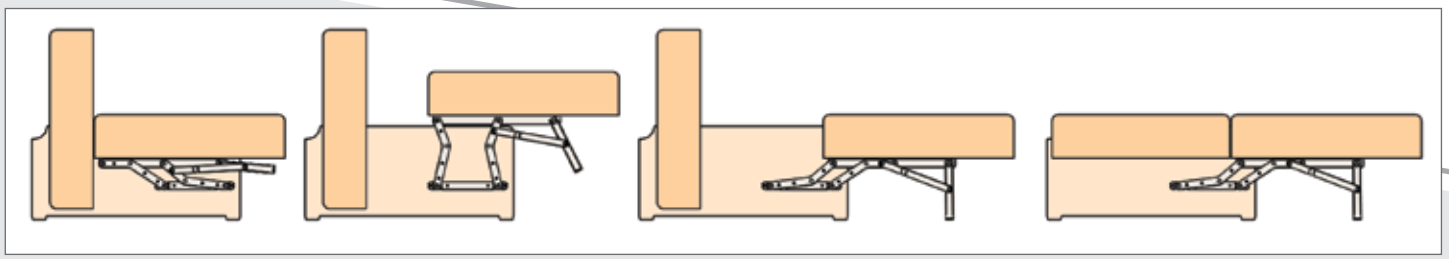

Механизмы трансформации

№ 402_НБ

Держатель пружины
с пластиковой втулкой

- Шагающий механизм обеспечивает удобный доступ к бельевому ящику
- Исключает установку ножек, роликовых опор и направляющих
- Шаг (600 мм)
- Позволяет использовать ковровые покрытия любой толщины
- Предельная динамическая нагрузка (800 Н)
- Регулировка крепления по горизонтали (10 мм)
- Регулировка крепления на уголке механизма (16 мм)
- Угол погрешности при складывании (1°); раскладывании (1°)
- Механизм комплектуется телескопическим синхронизатором, синхронизатором по размеру заказчика и пружинами различного усилия

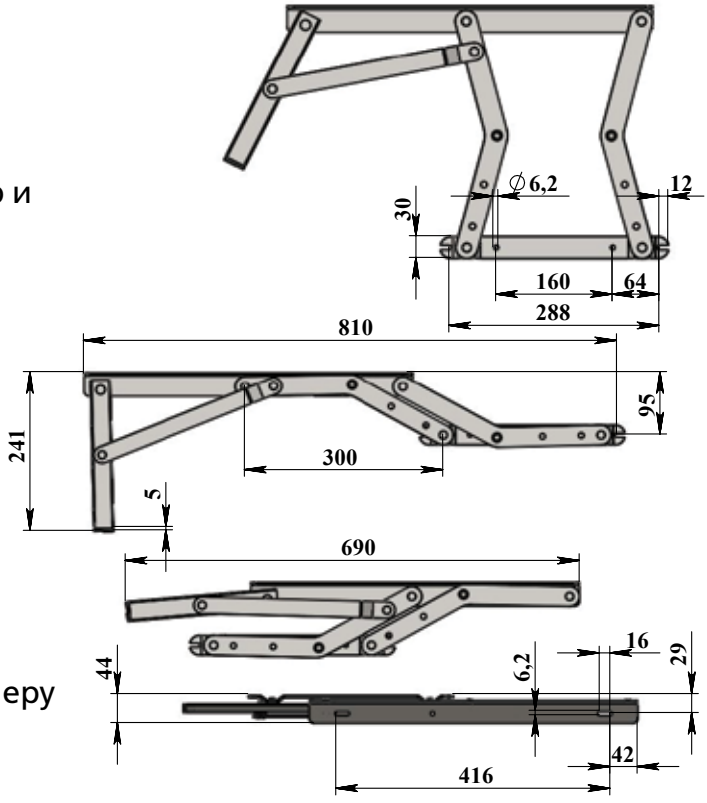

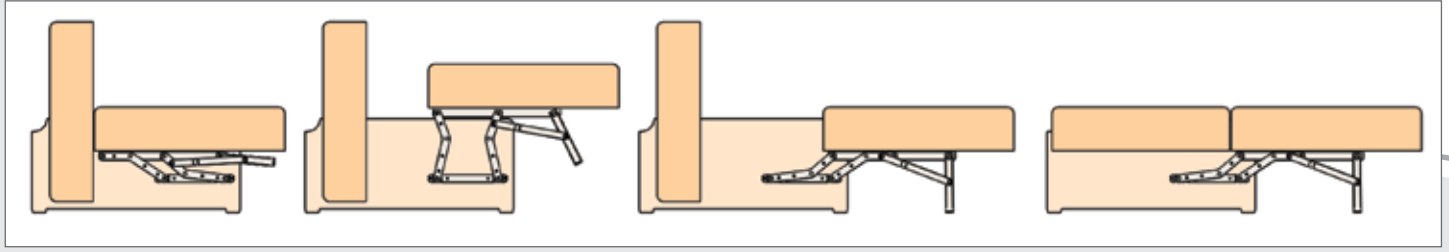

Механизмы трансформации

№ 402_У

Держатель пружины
с пластиковой втулкой

- Шагающий механизм обеспечивает удобный доступ к бельевому ящику
- Исключает роликовые опоры и направляющие
- Позволяет использовать ковровые покрытия любой толщины
- Шаг (480 мм)
- Предельная динамическая нагрузка (800 Н)
- Регулировка крепления на уголке механизма (16 мм)
- Угол погрешности при складывании (1°); раскладывании (1°)
- Механизм комплектуется телескопическим синхронизатором, синхронизатором по размеру заказчика и пружинами различного усилия

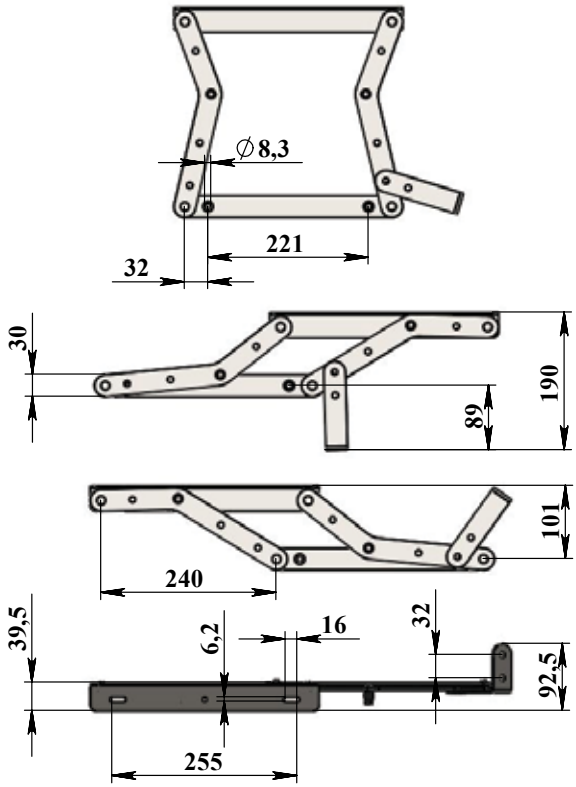

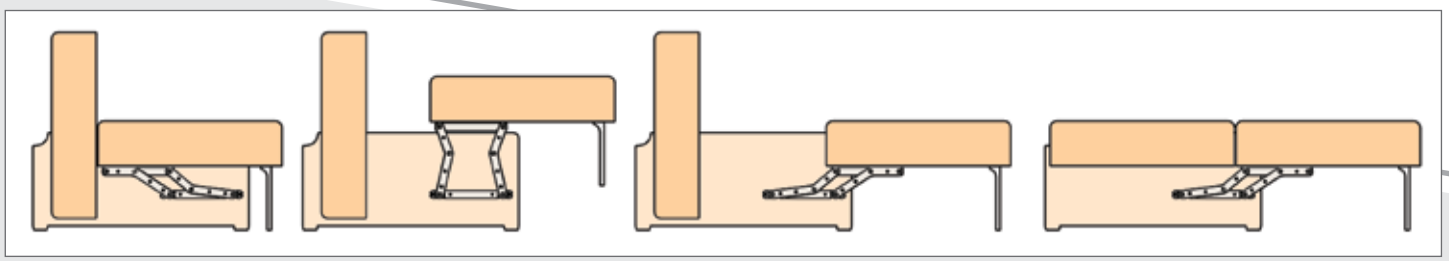

Механизмы трансформации

№ 402_УБ

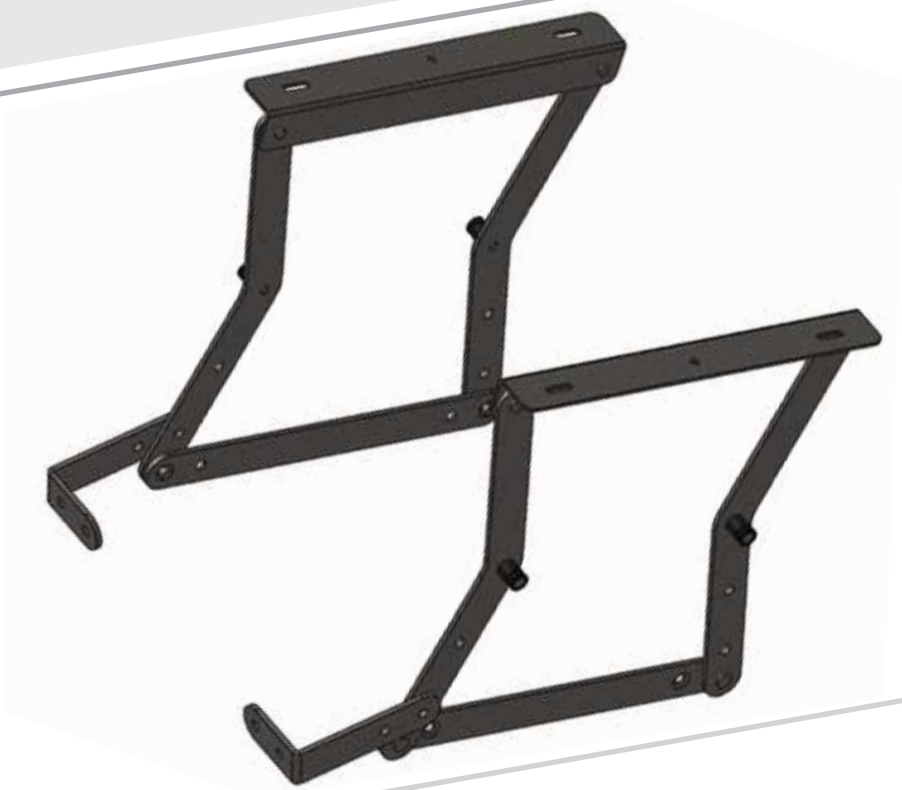

Держатель пружины
с пластиковой втулкой

- Шагающий механизм обеспечивает удобный доступ к бельевому ящику
- Исключает роликовые опоры и направляющие
- Позволяет использовать ковровые покрытия любой толщины
- Шаг (600 мм)
- Предельная динамическая нагрузка (800 Н)
- Регулировка крепления на уголке механизма (16 мм)
- Угол погрешности при складывании (1°); раскладывании (1°)
- Механизм комплектуется телескопическим синхронизатором, синхронизатором по размеру заказчика и пружинами различного усилия

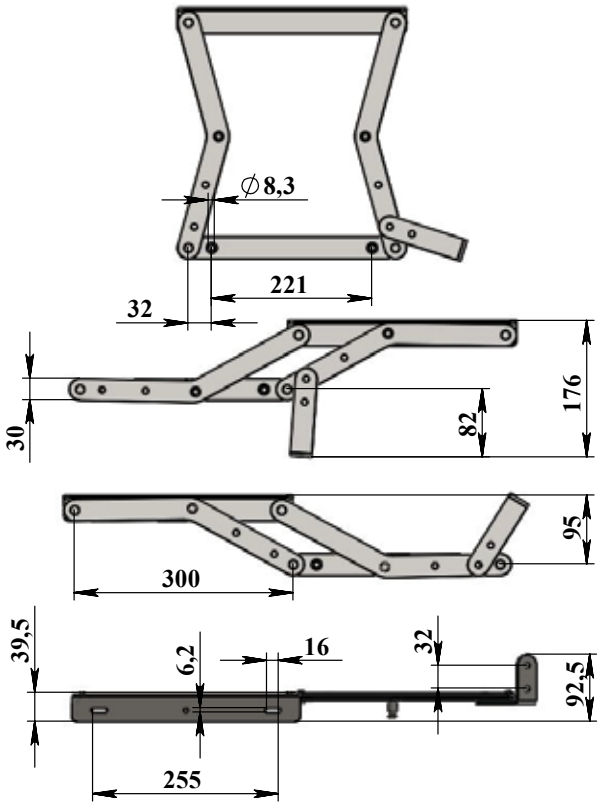

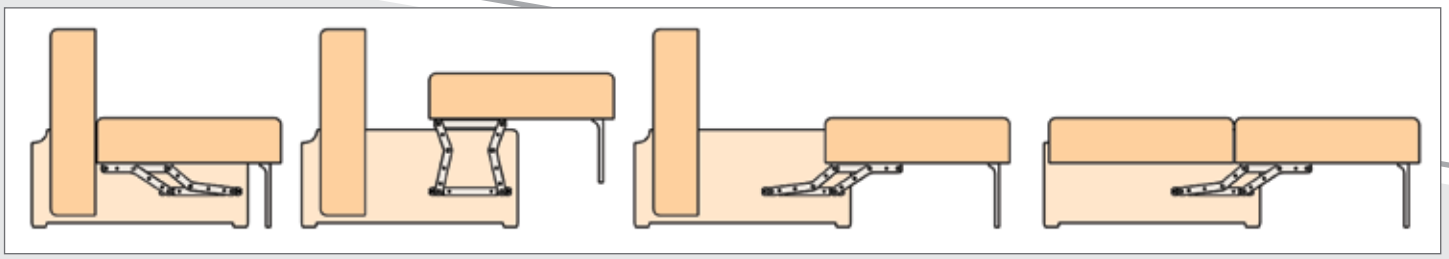

Механизмы трансформации

№ 404

- Шагающий механизм с дополнительным элементом подъема
- Исключает роликовые опоры и направляющие
- Трансформация спального места выполняется за один прием
- Позволяет использовать ковровые покрытия любой толщины
- Шаг переднего уголка (670 мм)
- Лифт заднего уголка (181 мм)
- Предельная динамическая нагрузка (800 Н)
- Регулировка крепления по горизонтали (16 мм)
- Регулировка крепления на уголке механизма (16 мм)
- Угол погрешности при складывании (1°); раскладывании (1°)
- Комплектуется телескопическим синхронизатором, синхронизатором по размеру заказчика и пружинами различного усилия

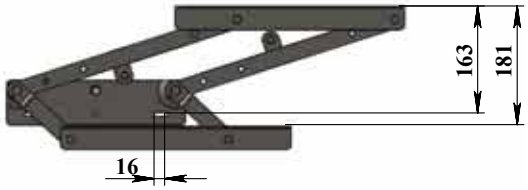

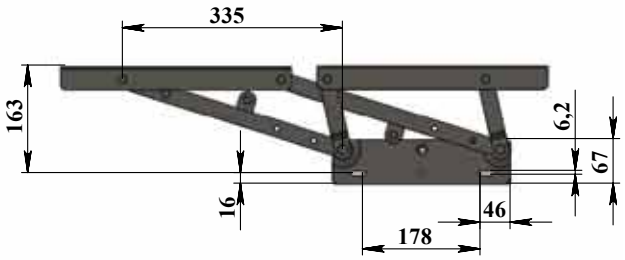

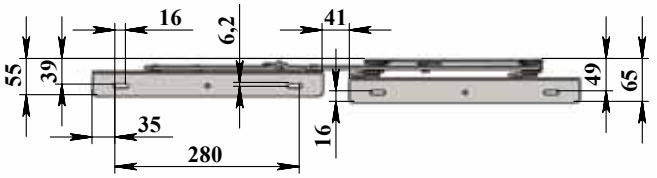

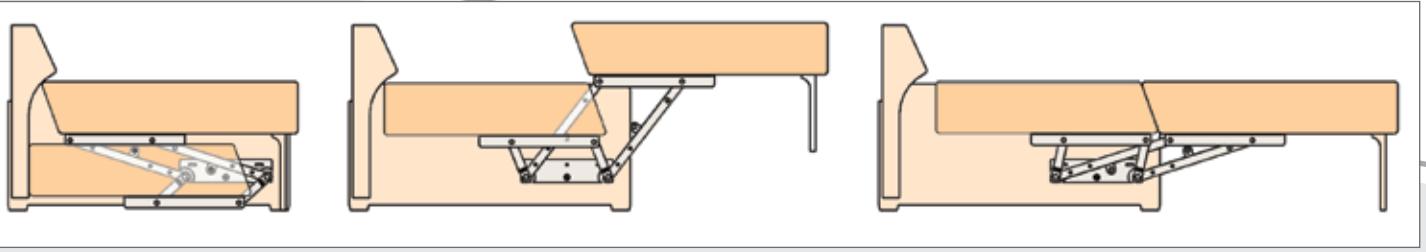

Механизмы трансформации

№ 403

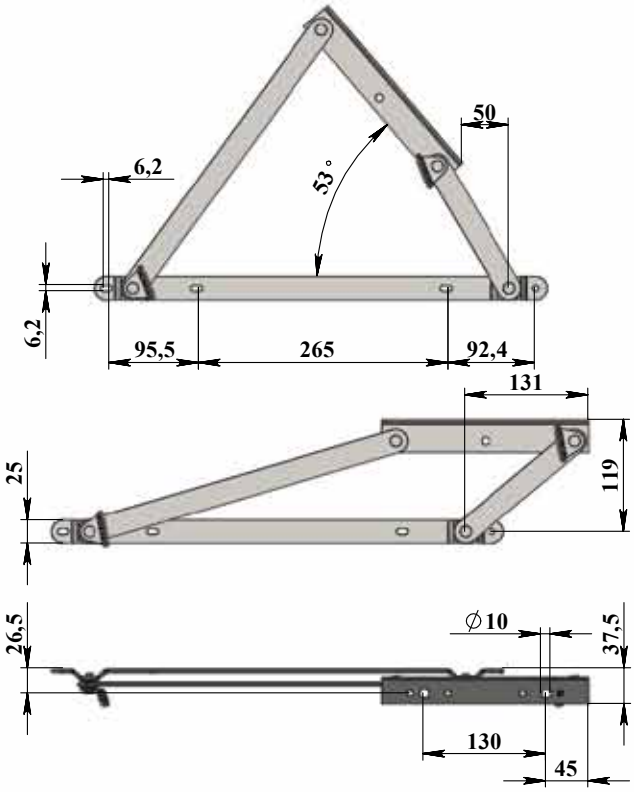

- Механизм подъема обеспечивает удобный доступ к бельевому ящику
- Угол подъема сидения 53°
- Минимальная глубина бельевого ящика (135 мм)
- Максимальная высота подъемного бортика (250 мм)
- Предельная динамическая нагрузка (600 Н)
- Регулировка крепления по горизонтали (6 мм)
- Угол погрешности при складывании (1°); раскладывании (2°)
- Комплектуется пружинами

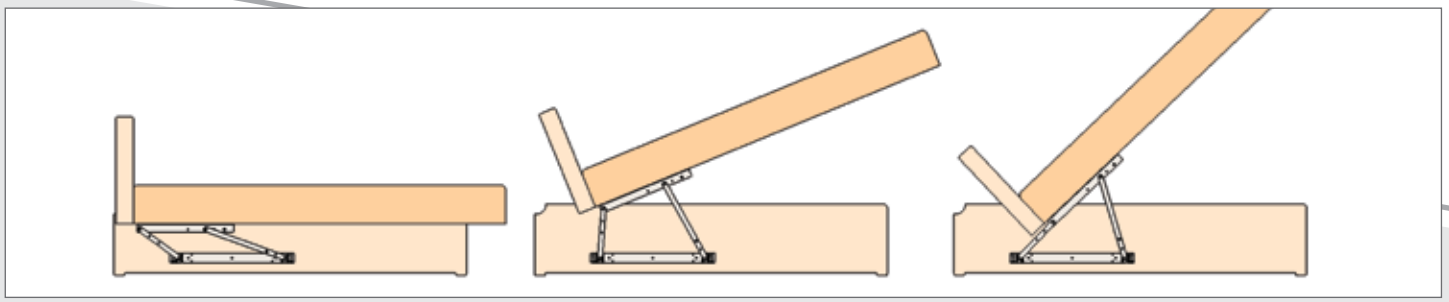

Механизмы трансформации

№ 409

№ 409/1

Данный механизм комплектуется газлифтами

- Механизм подъема обеспечивает удобный доступ к бельевому ящику
- Компактные размеры позволяют сделать поперечную утановку механизма
- Угол подъема сидения (60°)
- Минимальная глубина бельевого ящика (110 мм)
- Максимальная высота подъемного бортика (230 мм)
- Предельная динамическая нагрузка (600 Н)
- Регулировка крепления по горизонтали (6 мм)
- Регулировка крепления на уголке механизма (16 мм)
- Угол погрешности при складывании (1°); раскладывании (2°)
- Комплектуется пружинами

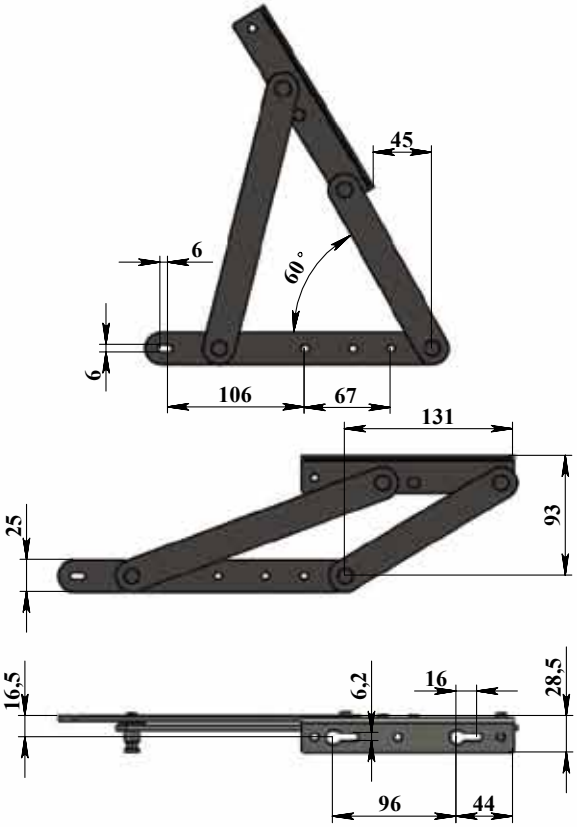

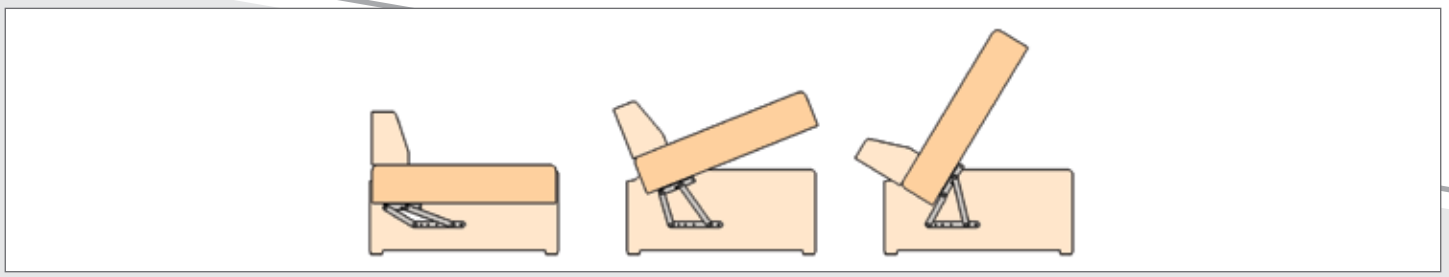

Механизмы трансформации

№ 500

Механизм комплектуется газлифтами

- Механизм подъема обеспечивает удобный доступ к бельевому ящику
- Угол подъема сидения (58°)
- Минимальная глубина бельевого ящика (150 мм)
- Максимальная высота подъемного бортика (250 мм)
- Предельная динамическая нагрузка (600 Н)
- Регулировка крепления по горизонтали (6 мм)
- Регулировка крепления на уголке механизма (16 мм)
- Угол погрешности при складывании (1°); раскладывании (2°)

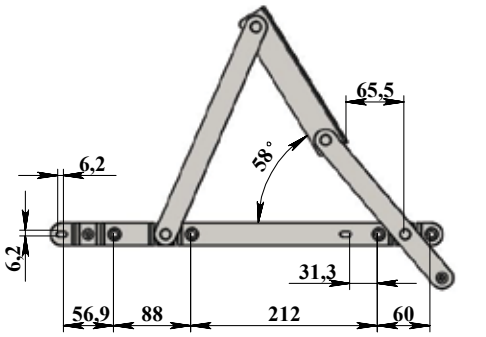

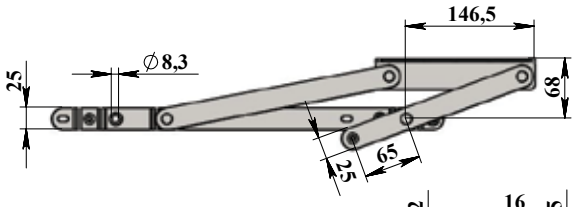

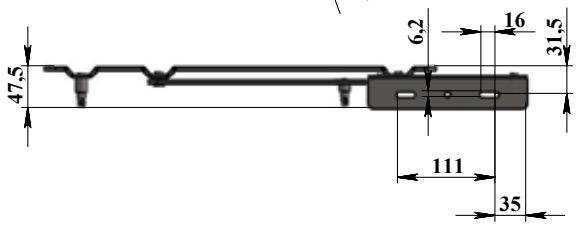

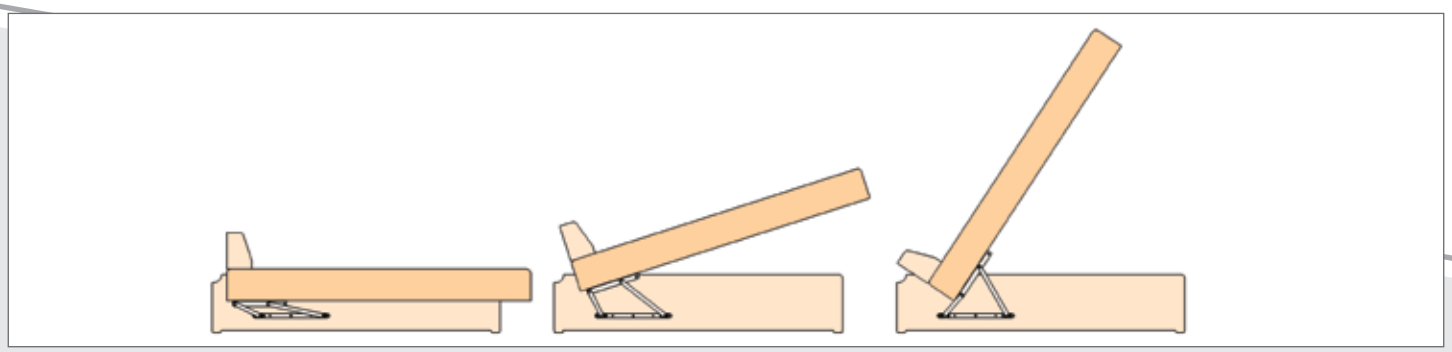

Механизмы трансформации

№ 501

КОМКОР

Механизм комплектуется газлифтами

- Механизм подъема обеспечивает удобный доступ к бельевому ящику
- Угол подъема сидения (54°)
- Минимальная глубина бельевого ящика (165 мм)
- Максимальная высота подъемного бортика (300мм)
- Предельная динамическая нагрузка (600 Н)
- Регулировка крепления по горизонтали (6 мм)
- Регулировка крепления на уголке механизма (16 мм)
- Угол погрешности при складывании (1°); раскладывании (2°)

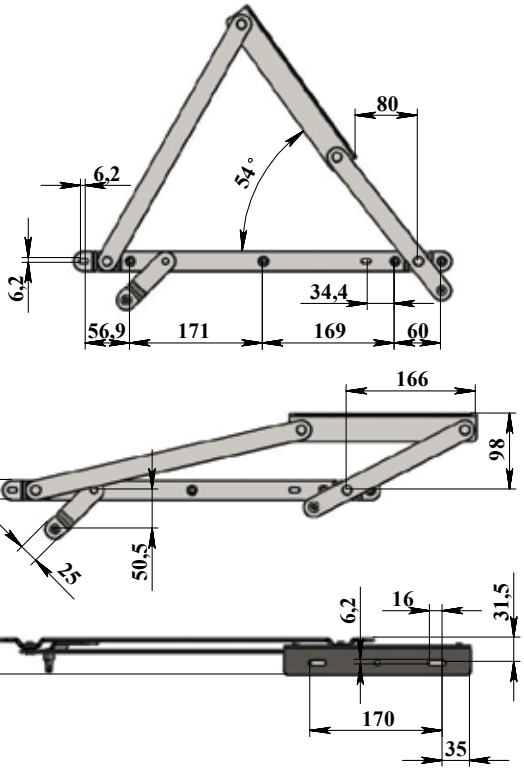

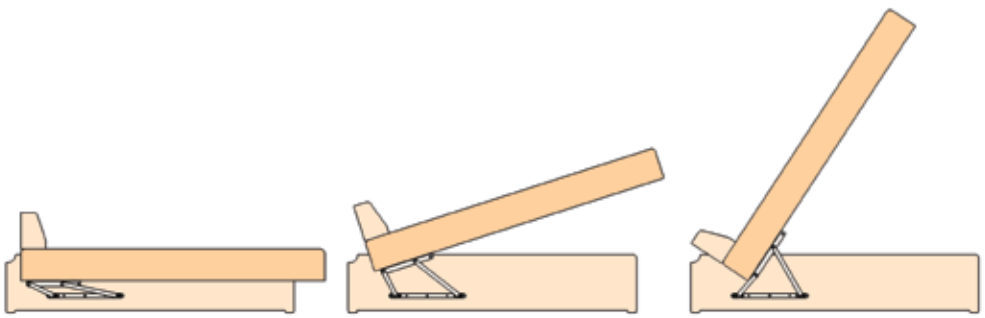

Механизмы трансформации

№ 502

КОМКОР

Механизм комплектуется газлифтами

- Механизм подъема обеспечивает удобный доступ к бельевому ящику
- Угол подъема сидения (57°)
- Минимальная глубина бельевого ящика (100 мм)
- Максимальная высота подъемного бортика (300мм)
- Предельная динамическая нагрузка (600 Н)
- Регулировка крепления по горизонтали (6 мм)
- Регулировка крепления на уголке механизма (16 мм)
- Угол погрешности при складывании (1°); раскладывании (2°)

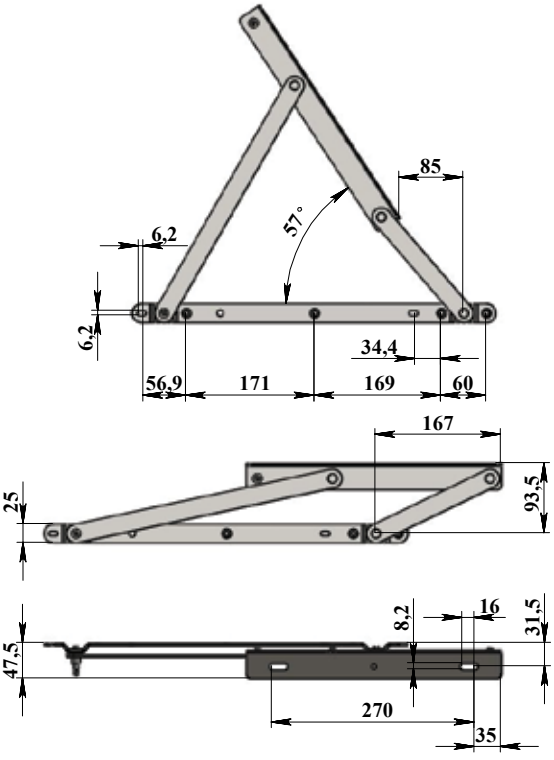

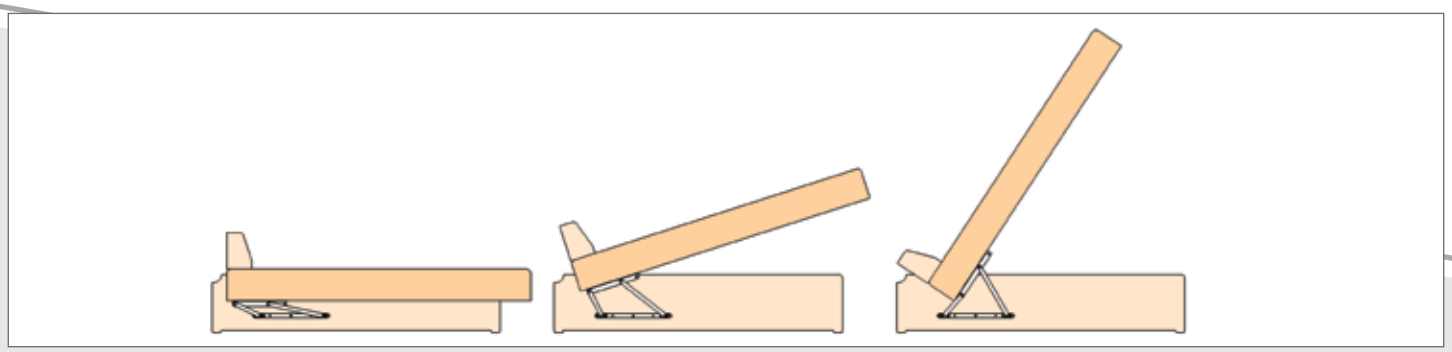

Механизмы трансформации

№ 503

Механизм комплектуется газлифтами

- Механизм подъема обеспечивает удобный доступ к бельевому ящику
- Угол подъема сидения (36° при газлифте 385 мм)
- Угол подъема сидения (43° при газлифте 405 мм)
- Минимальная глубина бельевого ящика (165 мм)
- Максимальная высота подъемного бортика (250 мм)
- Предельная динамическая нагрузка (800 Н)
- Регулировка крепления по горизонтали (8 мм)
- Регулировка крепления на уголке механизма (6 мм)
- Угол погрешности при складывании (1°); раскладывании (2°)

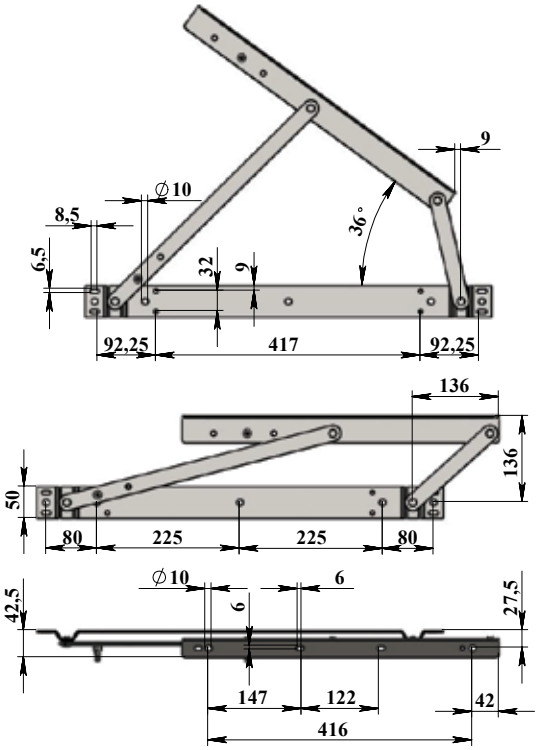

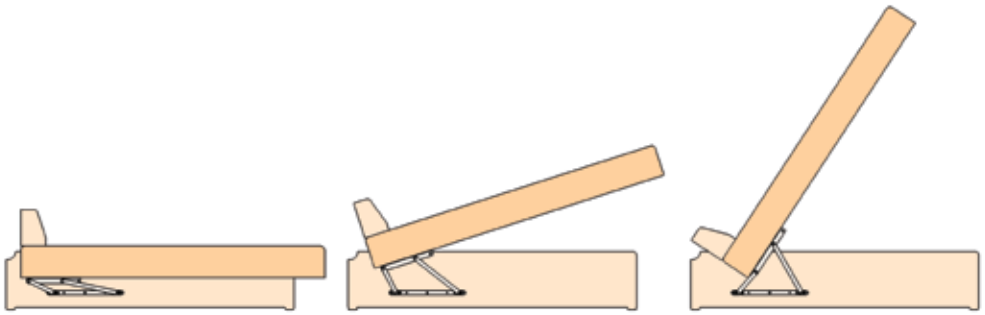

Механизмы трансформации

№ 503_1

КОМКОР

Механизм комплектуется газлифтами

- Механизм подъема обеспечивает удобный доступ к бельевому ящику
- Угол подъема сидения (36° при газлифте 385 мм)
- Угол подъема сидения (43° при газлифте 405 мм)
- Максимальная высота подъемного бортика (250 мм)
- Предельная динамическая нагрузка (800 Н)
- Регулировка крепления на уголке механизма (6 мм)
- Угол погрешности при складывании (1°); раскладывании (2°)

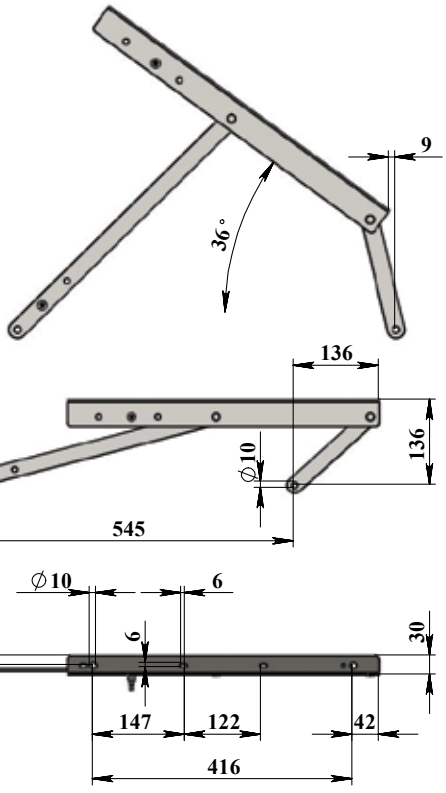

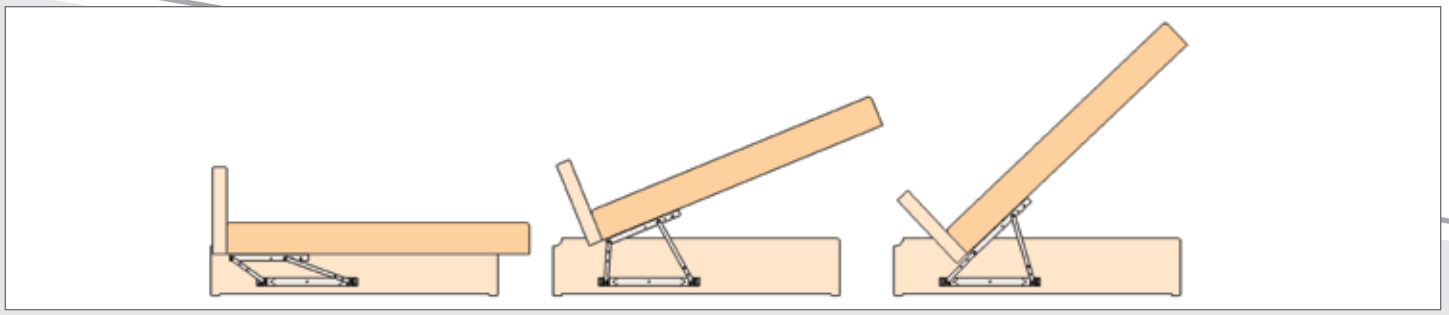

Механизмы трансформации

№ 503_2

Механизм комплектуется газлифтами

- Механизм подъема обеспечивает удобный доступ к бельевому ящику
- Угол подъема сидения (36° при газлифте 385 мм)
- Угол подъема сидения (43° при газлифте 405 мм)
- Минимальная глубина бельевого ящика (165 мм)
- Максимальная высота подъемного бортика (250 мм)
- Предельная динамическая нагрузка (800 Н)
- Регулировка крепления по горизонтали (8 мм)
- Регулировка крепления на уголке механизма (6 мм)
- Угол погрешности при складывании (1°); раскладывании (2°)

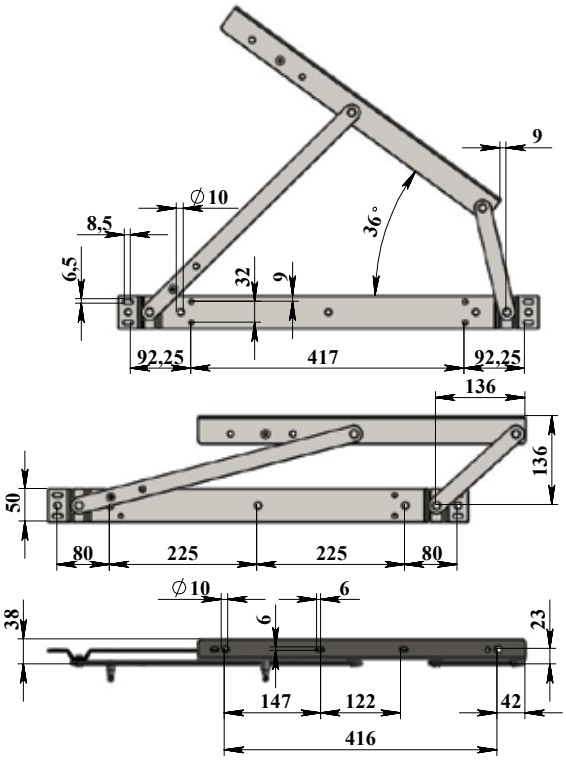

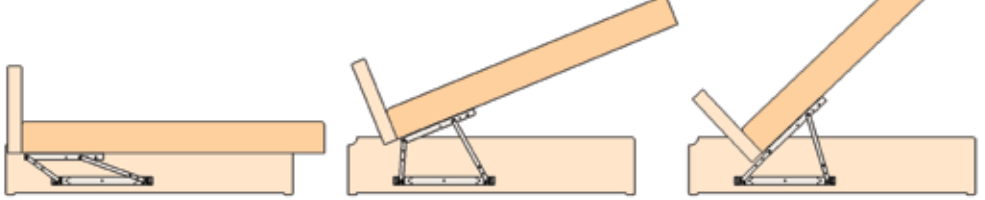

Механизмы трансформации

№ 504

Механизм комплектуется газлифтами

- Механизм подъема обеспечивает удобный доступ к бельевому ящику
- Угол подъема сидения (43°)
- Минимальная глубина бельевого ящика (200 мм)
- Максимальная высота подъемного бортика (520 мм)
- Предельная динамическая нагрузка (800 Н)
- Регулировка крепления по горизонтали (8 мм)
- Регулировка крепления на уголке механизма (6 мм)
- Угол погрешности при складывании (1°); раскладывании (2°)

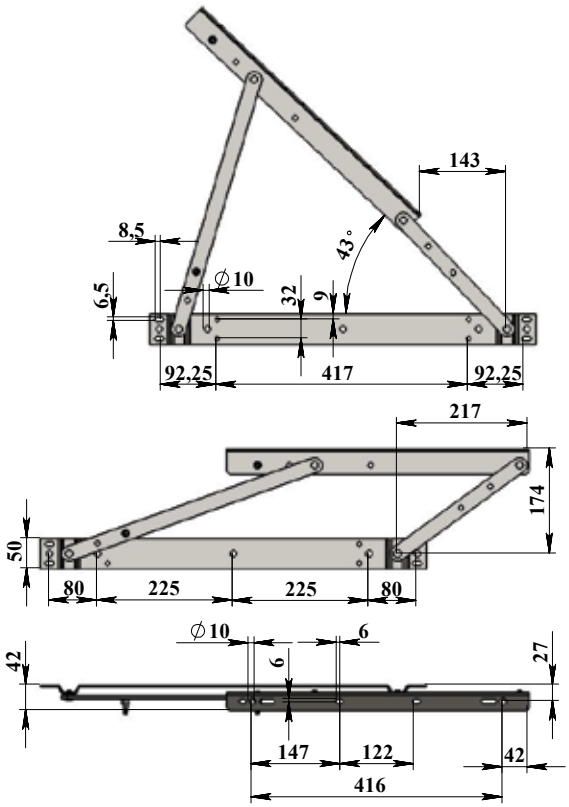

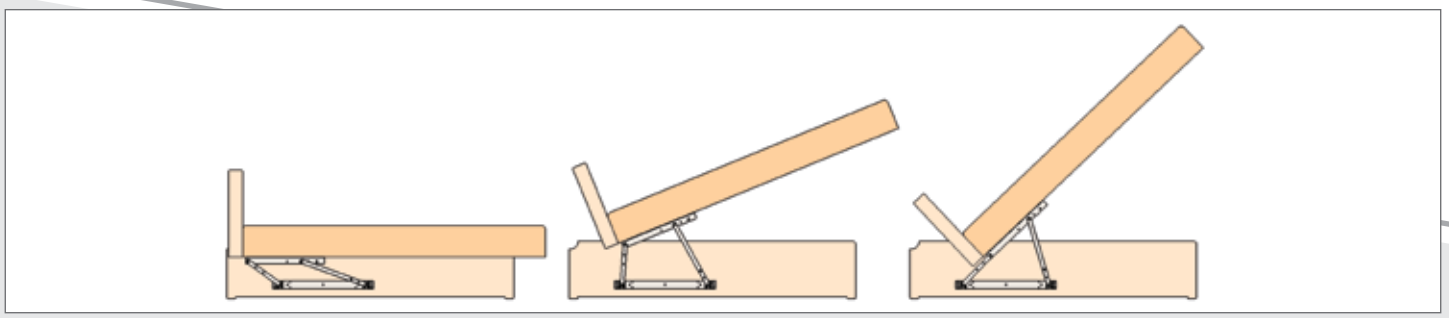

Механизмы трансформации

№ 506

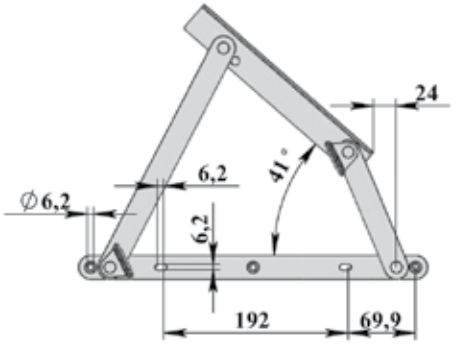

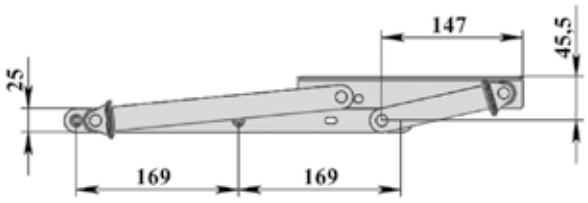

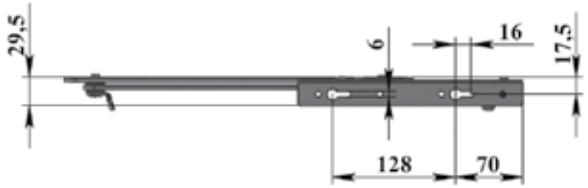

- Механизм подъема обеспечивает удобный доступ к бельевому ящику
- Угол подъема сидения 41°
- Минимальная глубина бельевого ящика (100 мм)
- Максимальная высота подъемного бортика (250 мм)
- Предельная динамическая нагрузка (600 Н)
- Регулировка крепления по горизонтали (6 мм)
- Регулировка крепления на уголке механизма (16 мм)
- Угол погрешности при складывании (1°); раскладывании (2°)
- Комплектуется пружинами

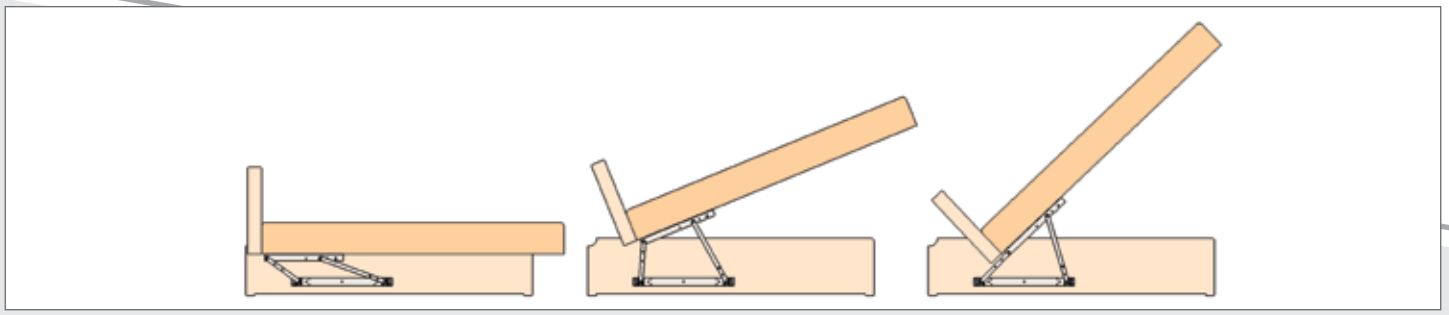

Механизмы трансформации

№ 509

Механизм комплектуется газлифтами

- Механизм подъема обеспечивает удобный доступ к бельевому ящику
- Угол подъема сидения (49°)
- Минимальная глубина бельевого ящика (150 мм)
- Максимальная высота подъемного бортика (260 мм)
- Предельная динамическая нагрузка (800 Н)
- Регулировка крепления по горизонтали (20 мм)
- Регулировка крепления на уголке механизма (20 мм)
- Угол погрешности при складывании (1°); раскладывании (2°)

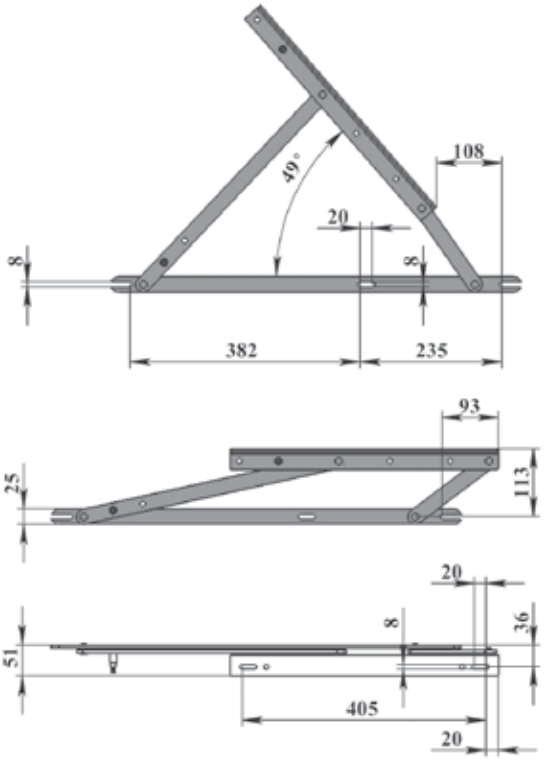

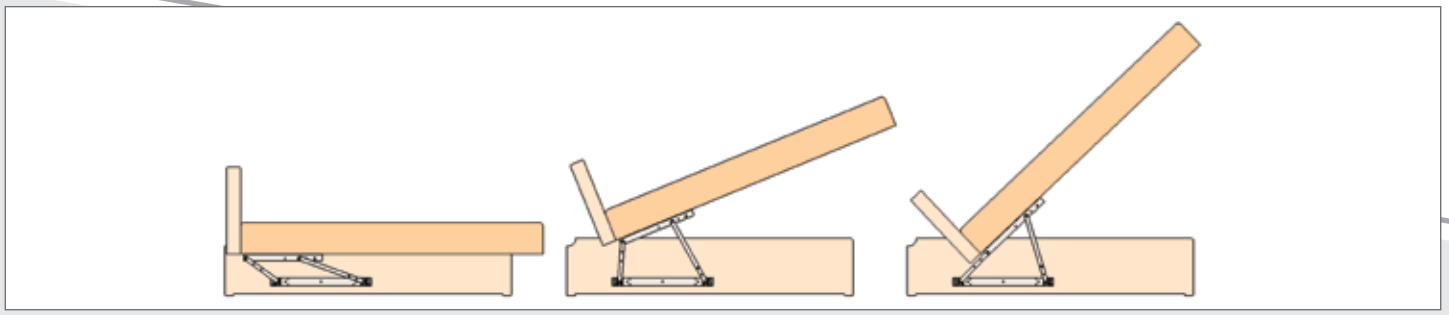

Комплектующие к механизмам

Газлифт

усилие от 200N - 1200N

Синхронизатор для механизма Венеция

L = по желанию заказчика

Телескопический синхронизатор для механизма Венеция

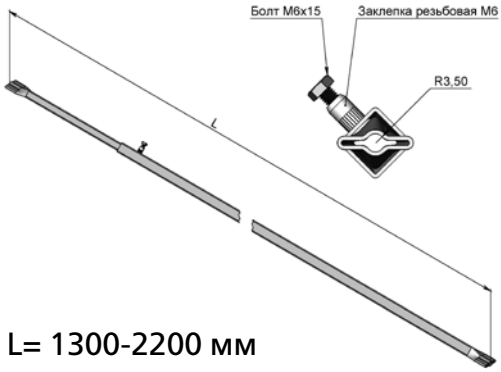

L= 1300-2200 мм

Синхронизатор для механизмов Тик–Так

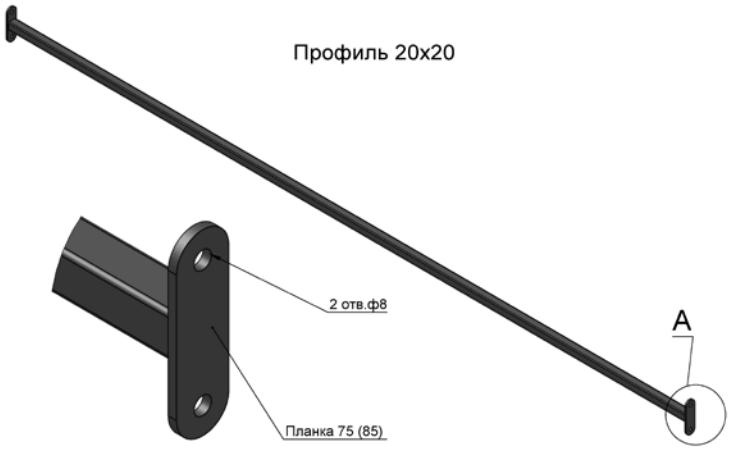

Телескопический синхронизатор для механизмов Тик–Так

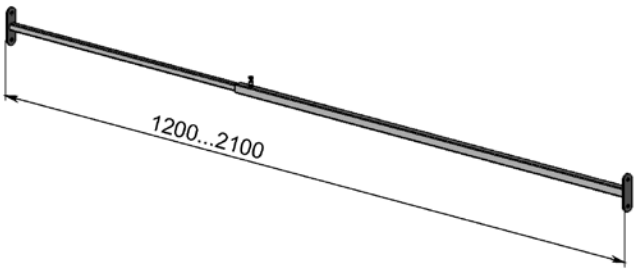

Синхронизатор для механизмов Тик–Так с углом

L = по желанию заказчика

Синхронизатор для механизма Пума

L = по желанию заказчика

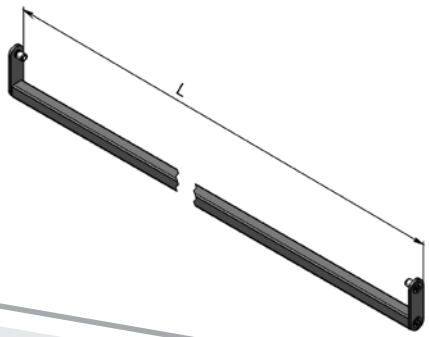

Телескопический синхронизатор для механизма Пума

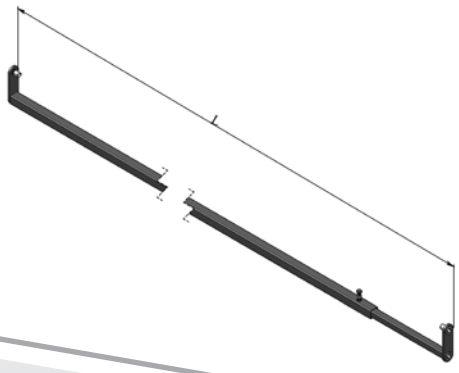

Ортопедические основания

Еврокнижка «Комкор–1»

Держатель фальшпанели

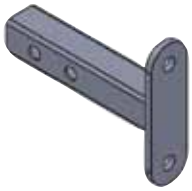

Ширина спального места:
1400x2000
1500x2000
1600x2000

Возможны варианты без подлокотников, такие модели, комплектуются держателями фальшпанели.

Упаковка: полиэтилен

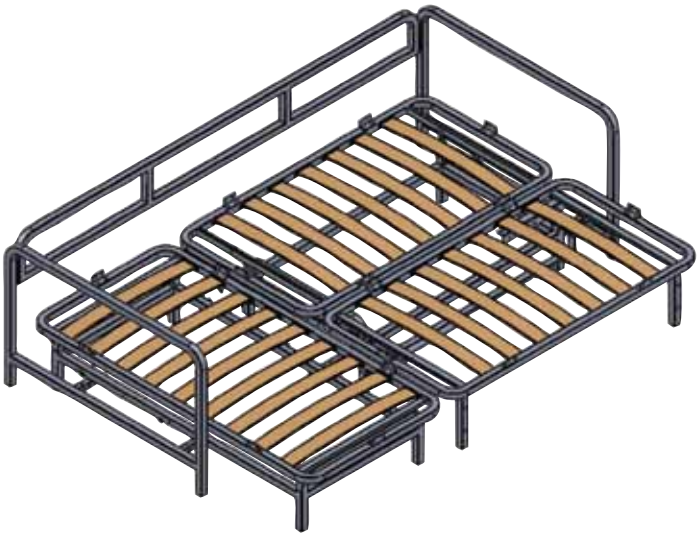

Ширина спального места:
1400x2000
1500x2000
1600x2000

Упаковка: полиэтилен

Еврокнижка «Комкор–2»

Ортопедические основания

Сборные рамки (одноместные)

КОМКОР

Одноместная с косынкой

Одноместная без косынок

Комплектация:

1. Стыковочные боковины
2. Болт мебельный М10х40 (DIN)603
3. Гайка с тефлоном М10 (DIN)934
4. Ламель Lх66х8
5. Латодержатель
6. Основная боковина без косынок
7. Основная боковина с косынками

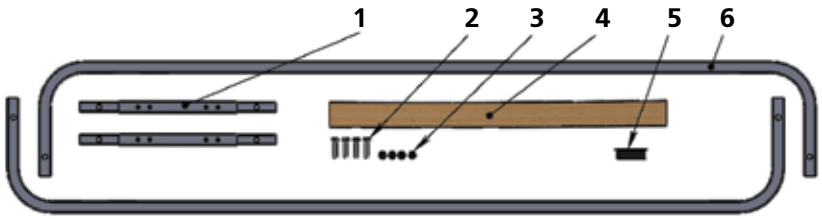

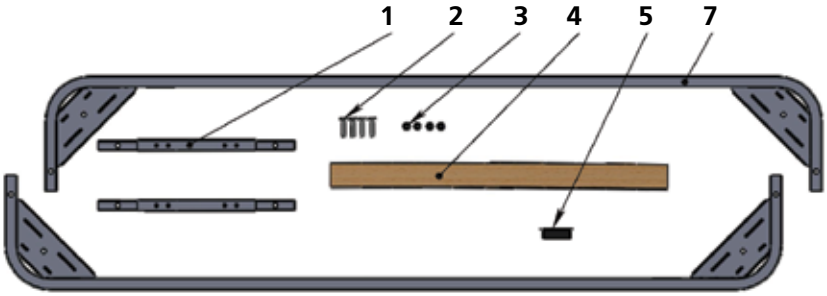

Ширина спального места:
Ширина рамки: от 700 мм до 950 мм
Длина рамки: от 1800 мм до 2000 мм

Упаковка: картон

Ортопедические основания

Сборные рамки (полуторные)

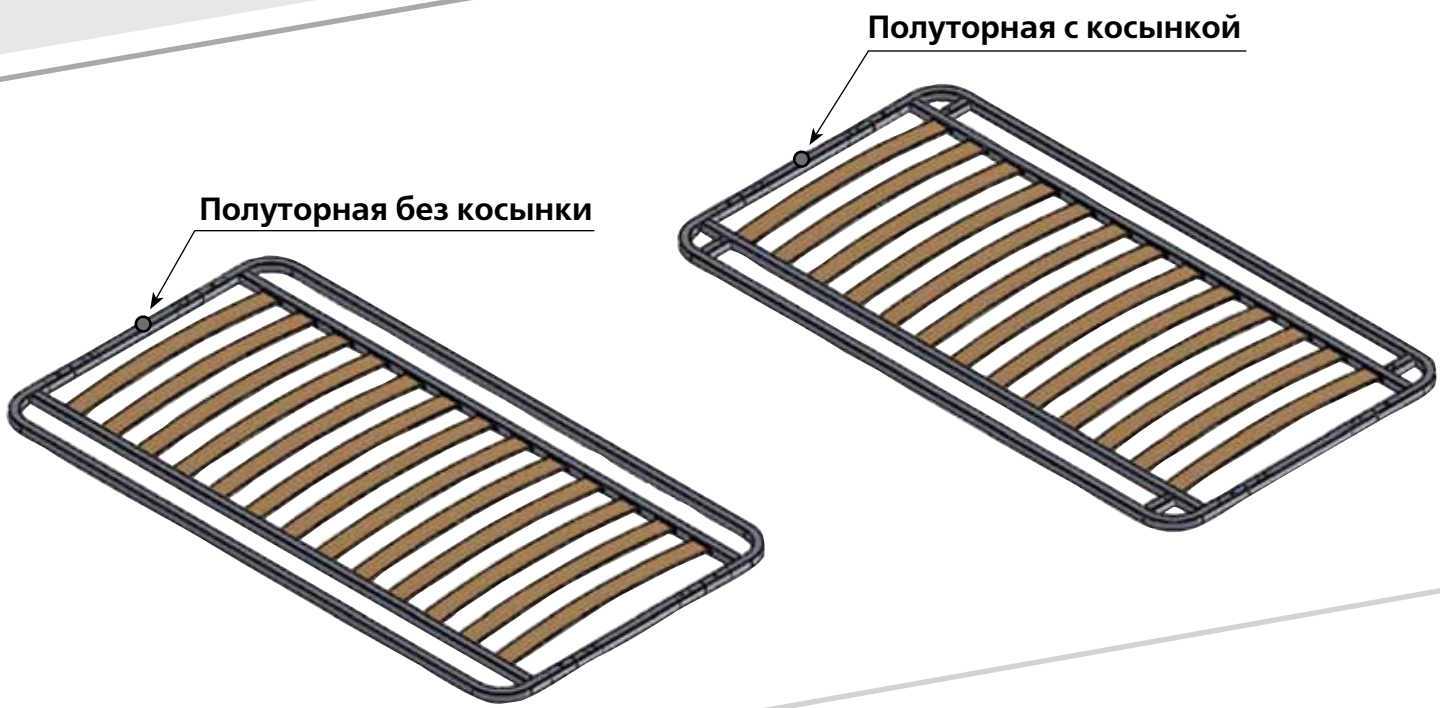

Комплектация:

1. Стыковочные боковины
2. Болт мебельный M10x40 (DIN) 603
3. Гайка с тефлоном M10 (DIN) 934
4. Ламель Lx66x8
5. Латодержатель
6. Основная боковина без косынок
7. Основная боковина с косынками

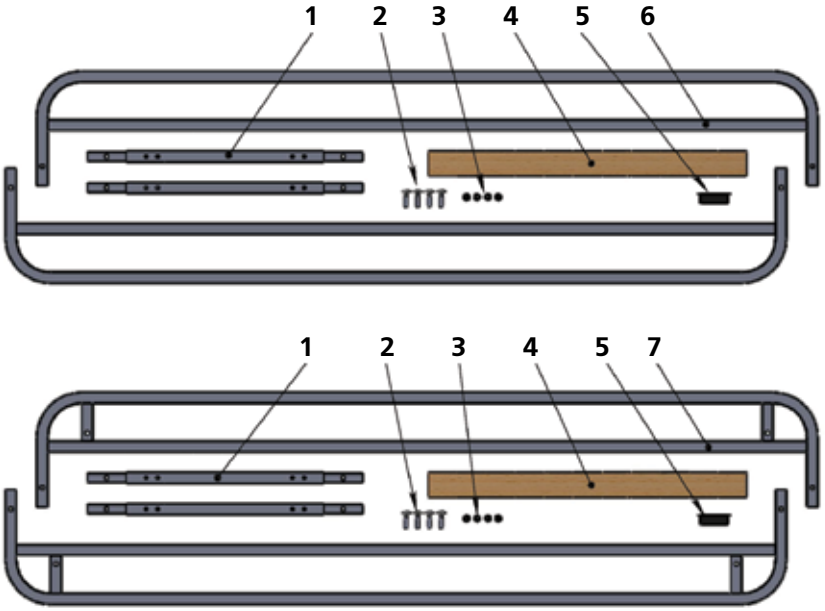

Ширина спального места:
Ширина рамки: от 1000 мм до 1150 мм
Длина рамки: от 1800 мм до 2000 мм

Упаковка: картон

Ортопедические основания

Сборные рамки (двуместные)

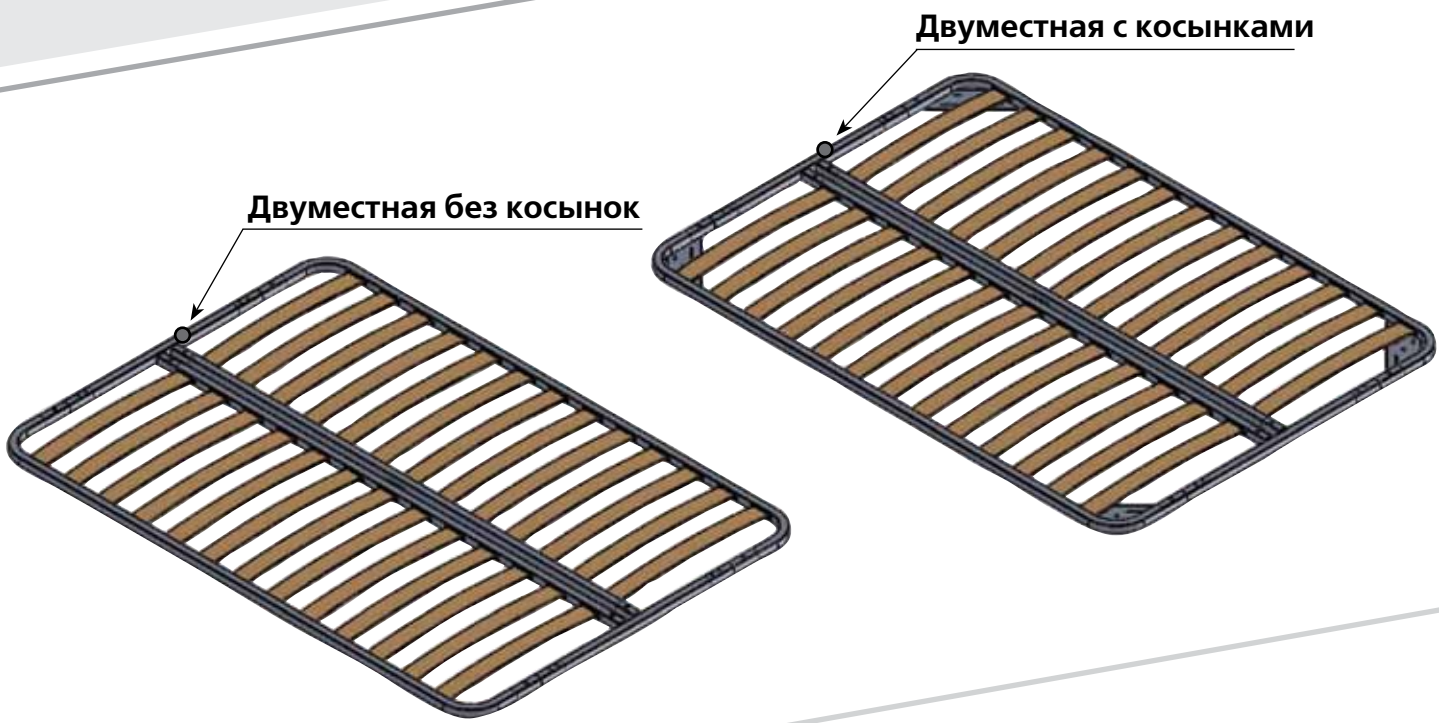

Комплектация:

1. Стыковочные боковины
2. Болт мебельный M10x40 (DIN) 603
3. Гайка с тефлоном M10 (DIN) 934
4. Ламель Lx66x8
5. Латодержатель
6. Центральная перемычка
7. Основная боковина без косынок
8. Основная боковина с косынками

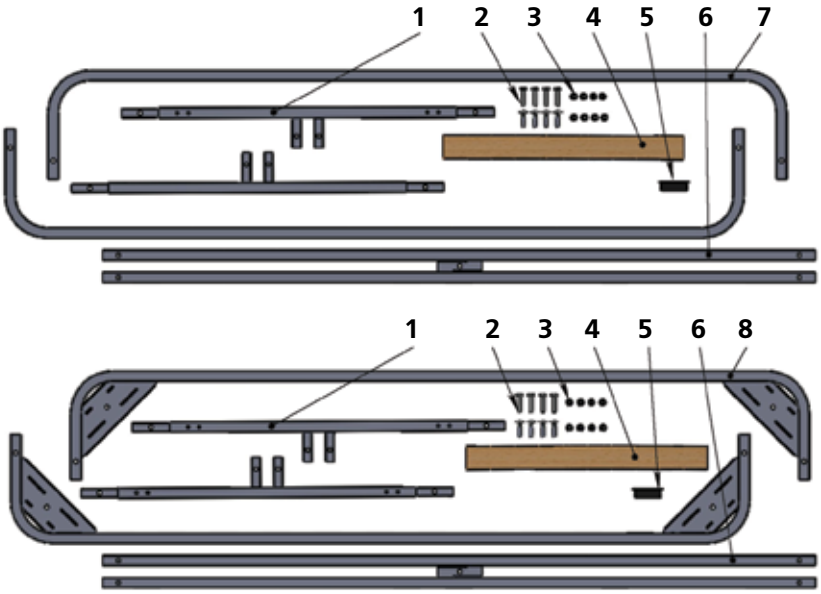

Ширина спального места:
Ширина рамки: от 1200 мм до 2000 мм
Длина рамки: от 1800 мм до 2000 мм

Упаковка: картон

Ортопедические основания

Сборные рамки (двуместные полурамочные)

Комплектация:

1. Левая полурамка без косынок
2. Правая полурамка без косынок
3. Левая полурамка с косынками
4. Правая полурамка с косынками
5. Левая полурамка с косынками (доп. опора)
6. Правая полурамка с косынками (доп. опора)
7. Болт мебельный М10х40 (DIN) 603
8. Гайка с тефлоном М10 (DIN) 934

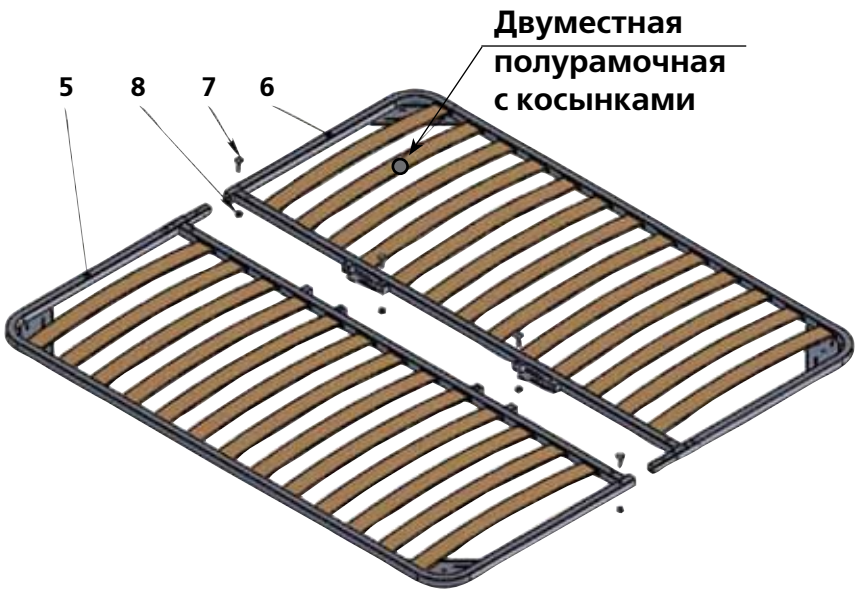

Ширина спального места:
Ширина рамки: от 1200 мм до 2000 мм
Длина рамки: от 1800 мм до 2300 мм
Упаковка: полиэтилен, картон

Ортопедические основания

Цельные рамки (одноместные)

Одноместная без косынок

Ширина спального места:
Ширина рамки: от 600 мм до 950 мм
Длина рамки: от 1700 мм до 2100 мм

Упаковка: полиэтилен, картон

Одноместная с косынкой

Ширина спального места:
Ширина рамки: 1000 мм до 1150 мм
Длина рамки: от 1800 мм до 2100 мм

Упаковка: полиэтилен, картон

Цельные рамки (полуторные)

Полуторная без косынок

Полуторная с косынкой

Ортопедические основания

Цельные рамки (двуместные)

Двуместная без косынок

Двуместная с косынкой

Ширина спального места:
Ширина рамки: от 1200 мм до 2150 мм
Длина рамки: от 1800 мм до 2300 мм

Упаковка: полиэтилен, картон

Ширина спального места:
Ширина рамки: от 1200 мм до 2150 мм
Длина рамки: от 1800 мм до 2300 мм

Упаковка: полиэтилен, картон

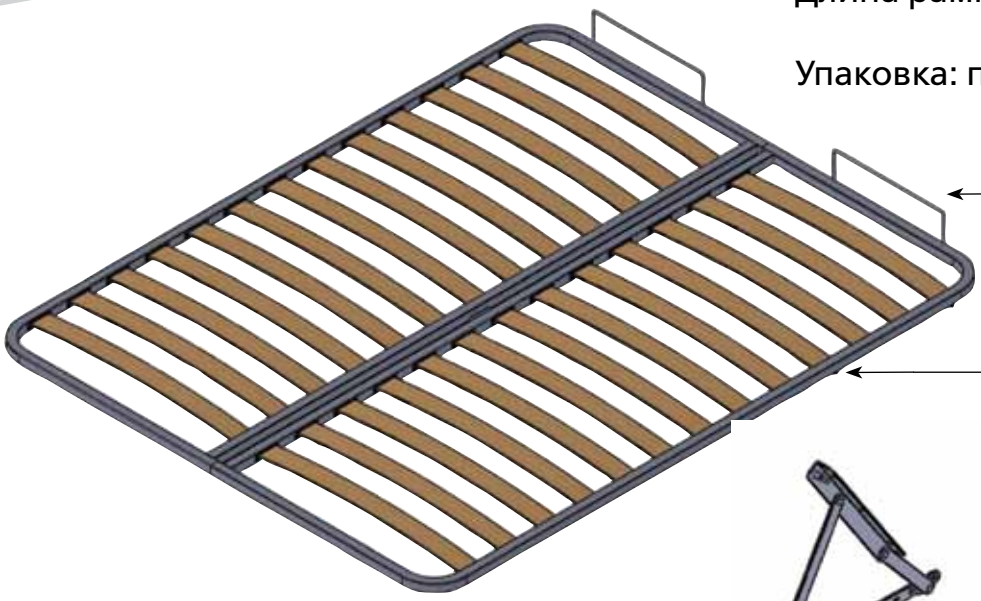

Ограничители матрацев

Крепление (резьбовая шпилька)

Механизмы в ассортименте

Цельные рамки (двуместные)

Комплект опорных профилей без косынок

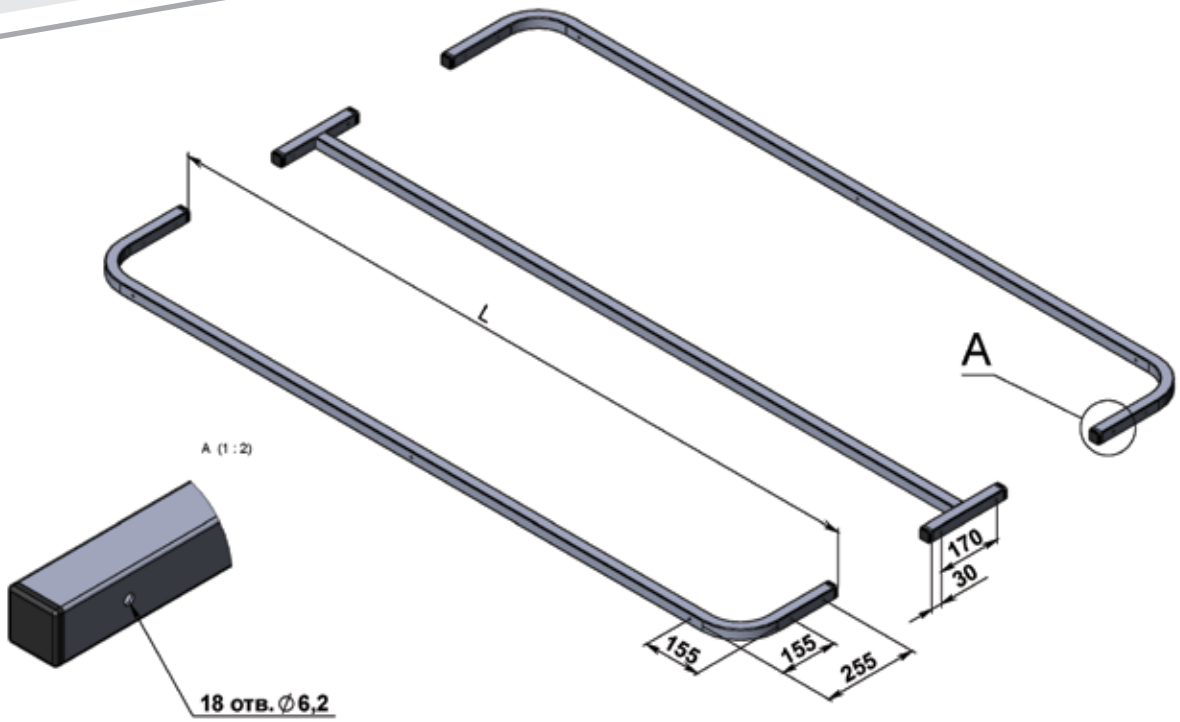

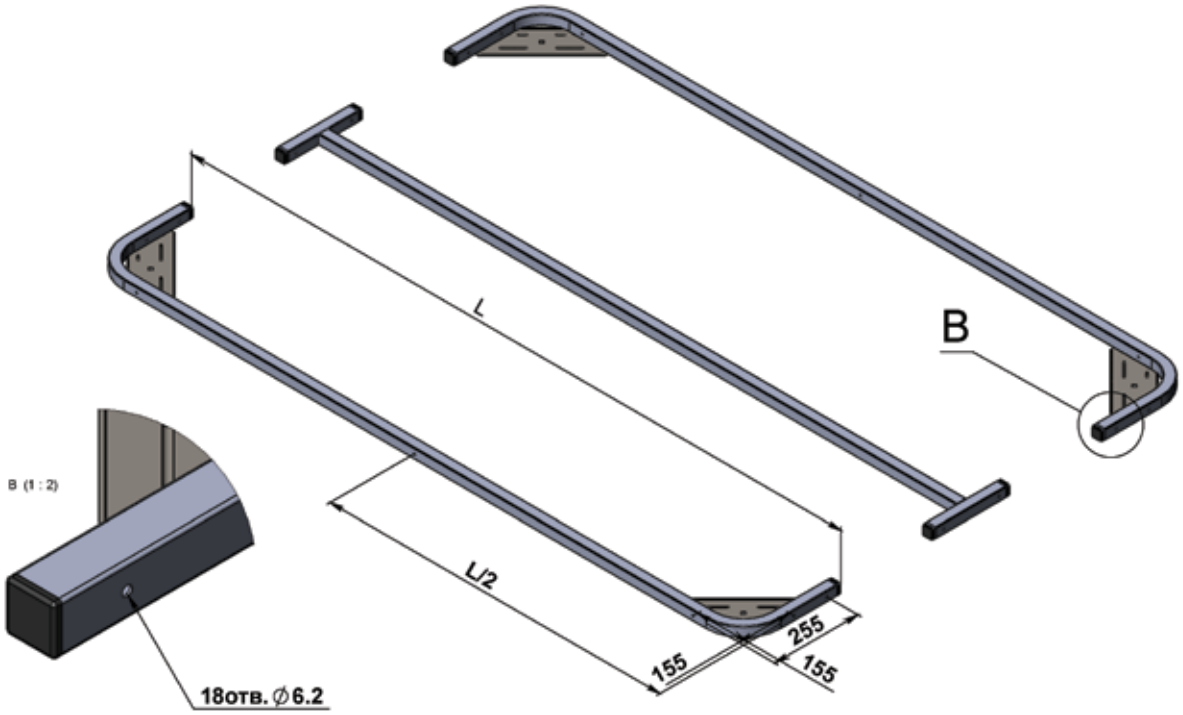

Комплект опорных профилей с косынками

Кроватные стяжки и опоры

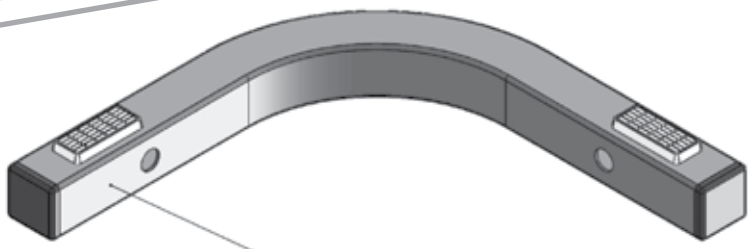

Стяжка 240х240 БК

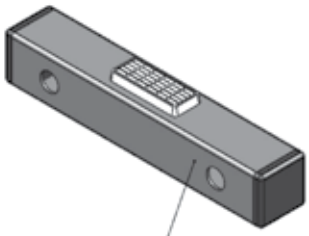

Промежуточная опора 160

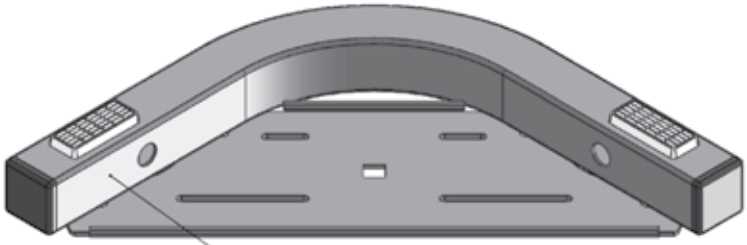

Стяжка 240х240 СК

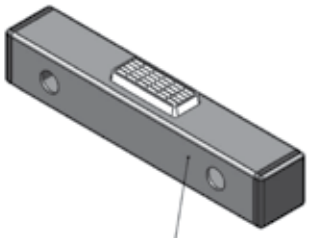

Промежуточная опора 160

Опора с косынкой нерегулируемая

Опора с косынкой регулируемая

Ножка комплектуется
болтом мебельным М10х50
и шайбой С10

L = от 127 до 400

Кроватные косынки и опоры